English

OPERATING INSTRUCTIONS - Original instructions

Please read these operating instructions carefully as they provide valuable advice on safety and how to use the equipment. Look after these operating instructions carefully.

Available also on www.valera.com

WARNINGS

- Do not push the unit hard into the nose or ears. Only the metal tip of the head (1) should be inserted into the nostrils and the nose and ear cavities.
- Do not use your unit if it is not working properly, if there is any damage to the heads (1) or (7) or to the set of blades (3); this might result in injury to ears, nose or eyes. Do not try to repair this electrical unit yourself, rather contact an authorised technician.
- This unit has only been designed to cut nose and ear hair, beards and sideburns. Any other type of use is to be considered improper and therefore dangerous. The manufacturer will not be held responsible for any damage that may result from improper or incorrect use of the unit.
- This unit can be used safely by children aged from 8 years and upwards with reduced physical, sensory or mental capabilities, or lack of experience and knowledge, unless they have been given supervision or instruction concerning use of the appliance by a person responsible for their safety.
- Warn children of the dangers of electrical equipment and inform them of the relevant safety standards. Never leave electrical equipment within reach of children.
- Children should be supervised to ensure that they do not play with the appliance.
- The elements used to pack the unit (plastic bags, cardboard box, etc.) must be kept out of reach of children as they are a potential danger to them.

COMPONENTS

1. nose and ear head
2. blade cover
3. set of blades
4. battery cover
5. ON/OFF switch
6. brush

INSERTING / REPLACING THE BATTERY

Remove the battery cover (4) by turning it anticlockwise. Remove the old battery, if there is one. Insert a new "AA" type battery into the unit. Put the cover (4) back onto the battery compartment and clockwise.
In compliance with environmental protection regulations, please remember not to discard old batteries in the normal household waste, but always dispose of them at a specific collection point.

OPERATING INSTRUCTIONS
Turn the unit on using the ON/OFF button (5).

Using the Nose and Ear Head
Insert the metal tip of the head (1) into the nose or ear gently and with great care. to cut unwanted hair.

CLEANING AND MAINTENANCE
Important
Always make sure that the unit is turned off before cleaning the blades.
Never immerse the entire unit in water (fig. A). The only parts that can be cleaned with water are the head (1) and the set of blades (3).
To remove cut hair from the unit, take off the head (1) by turning it clockwise, then extract the set of blades (3). Clean the parts with the brush provided (6) or wash them in water (fig. B). **Make sure that both the head and the set of blades are completely dry before reassembling them. Use a soft cloth to dry them.** Use the small brush provided to clean the beard and sideburn head.
The body of the unit can also be cleaned using a soft cloth. Never use abrasive detergents or solvents.

DISPOSAL
- Dispose of the appliance in accordance with all regulations governing waste disposal and the safeguarding of the environment.
- Dispose of the batteries by delivering them to a special recycling centre.

Deutsch

BEDIENUNGSANLEITUNG - Originalbedienungsanleitung

Lesen Sie aufmerksam diese Bedienungsanleitung durch, da sie wichtige Informationen für Ihre Sicherheit und den korrekten Gebrauch des Geräts enthält. Verwahren Sie die Bedienungsanleitung sorgfältig auf.

Verfügbar auch auf www.valera.com

HINWEIS
- Schieben Sie das Gerät nicht mit Gewalt in die Nasenlöcher oder in die Ohren, sondern führen Sie jeweils nur vorsichtig die Metallspitze des Schneidkopfs (1) ein.
- Verwenden Sie das Gerät keinesfalls, wenn eine Störung vorliegt bzw. wenn die Schneidköpfe (1) oder (7), oder der Messersatz (3) beschädigt sind. Sie könnten sich verletzungen an Ohren, Nase oder Augen der Ohren zufügen. Versuchen Sie nicht, das Elektrogerät selbst zu reparieren, sondern wenden Sie sich an einen Fachmann.
- Dieses Gerät wurde ausschließlich für das Schneiden von Haaren in Nase und Ohren sowie von Barthaaren und Kotletten entwickelt. Jede andere Verwendung ist als bestimmungswidrig und daher als gefährlich zu betrachten. Der Hersteller haftet nicht für Schäden infolge unsachgemäßer, falscher oder auf unachtsamkeit und falsche Verwendung zurückzuführen sind.
- Wenden Sie Kindern die potentielle Gefahrlichkeit von Elektrogeräten und in die zu treffenden Sicherheitsvorkehrungen ein. Verwahren Sie Elektrogeräte stets außerhalb der Reichweite von Kindern.
- Lassen Sie die Verpackungsteile des Geräts (Plastiktüten, Pappschachtel usw.) nicht in Reichweite von Kindern liegen, da sie eine potentielle Gefahrenquelle darstellen.

BESTANDTEILE
1. Schneidkopf, Nase und Ohren
2. Abdeckkappe
3. Messerset
4. Batteriekappe
5. AN/AUS-Schalter
6. Pinsel

EINLEGEN / AUSTAUSCHEN DER BATTERIE
Die Batteriekappe (4) durch Drehen gegen den Uhrzeigersinn entfernen. Soweit vorhanden, die leere Batterie entnehmen. Eine neue Batterie Typ "AA" in das Gerät einsetzen. Das Batteriefach wieder schließen, indem Sie den Deckel (4) im Uhrzeigersinn drehen.
Im Sinne der Umweltschutzvorschriften empfehlen wir, die leere Batterie nicht in den Hausmüll zu werfen, sondern sie zu einer Sammelstelle zu bringen.

GEBRAUCH
Das Gerät mit Hilfe des EIN/AUS-Schalters (5) einschalten.

Gebrauch des Schneidkopfes für Nase und Ohren
Die Metallspitze des Schneidkopfs (1) vorsichtig und leicht in die Nase oder das Ohr einführen, um die überflüssigen Haare zu entfernen.

REINIGUNG UND PFLEGE
Wichtig
Stellen Sie sicher, dass das Gerät ausgeschaltet ist, bevor Sie die Messer reinigen.
Das komplette Gerät (Abb. A) niemals in Wasser tauchen oder besprühen. Nur die Messer und der Schneidkopf dürfen mit Wasser gereinigt werden.
Um das Gerät von abgeschnittenen Haaren zu säubern, nehmen Sie den Schneidkopf (1) ab, indem Sie ihn im Uhrzeigersinn drehen, und nehmen Sie dann den Messersatz (3) heraus. Reinigen Sie die Teile mit beigefügtem Pinsel (6) oder mit Wasser (Abb. B) reinigen.**Vergewissern Sie sich, dass sowohl der Kopf als auch der Messersatz vollständig trocken sind, bevor Sie sie wieder einbauen. Verwenden Sie zum Trocknen ein weiches Tuch.** Zum Reinigen des Bartes und der Kotletten die Messer mit dem mitgelieferten Pinsel säubern.
Auch das Gehäuse des Geräts kann mit einem weichen Tuch gereinigt werden. Verwenden Sie keinesfalls Lösungsmittel oder scheuernde Reinigungsmittel.

ENTSORGUNG
- Das Gerät muss entsprechend den Umweltschutzvorschriften entsorgt werden.
- Entsorgen Sie den leeren Akkuoff-Sammelzentrum entsorgen.

Français

INSTRUCTIONS POUR L'UTILISATION - Instructions originales

Veuillez lire attentivement les instructions d'utilisation ci-après qui contiennent des conseils précieux sur la sécurité et l'utilisation de l'appareil. Conservez soigneusement ces instructions.

Disponible aussi sur www.valera.com

AVERTISSEMENTS
- Ne forcez pas l'appareil dans les narines ou les oreilles mais introduisez délicatement dans les oreilles, seule la pointe métallique de la tête (1).
- N'utilisez jamais votre appareil en cas d'anomalie, de dommage des têtes (1) ou (7) ou du jeu de lames (3) pour ne pas blesser votre peau, votre ouïe ou vos oreilles. Ne tentez pas de réparer l'appareil électrique lui-seul mais adressez-vous à un technicien autorisé.
- Cet appareil a été conçu pour couper les poils du nez et des oreilles ainsi que ceux de la barbe et des pattes. Toute autre utilisation doit être considérée comme inadéquate et donc dangereuse. La fabricant ne peut pas être tenu pour responsable d'éventuels dommages dus à une utilisation inadéquate ou non correct.
- Prévenez les enfants des dangers que représentent les appareils électriques et les informer des normes de sécurité correspondantes. Ne laissez jamais les appareils électriques à la portée des enfants.
- Les éléments qui constituent l'emballage de l'appareil (sachets de plastique, boîte de carton, etc.) ne doivent jamais être laissés à la portée des enfants car ils représentent une source de danger potentiel.

COMPOSITION
1. tête nez et oreilles
2. cache-lame
3. jeu de lames
4. capuchon batterie
5. interrupteur ON/OFF
6. pinceau

INSERTION / REMPLACEMENT DES BATTERIES
Retirez le capuchon batterie (4) en tournant de dernier dans le sens contraire des aiguilles d'une montre. Si présente, retirez la batterie épuisée. Insérez une nouvelle batterie de type "AA" dans l'appareil. Refermez le compartiment batterie avec le couvercle (4) en le tournant dans le sens des aiguilles d'une montre.
Dans le respect des normes de protection ambiante, nous vous recommandons de ne pas jeter vos batteries usagées dans les déchets domestiques mais de les livrer à un centre de recyclage approprié.

MODE D'EMPLOI
Allumez l'appareil par l'interrupteur ON/OFF (5).

Utilisation Tête Nez et Oreilles
Insérez délicatement et précisément la pointe métallique de la tête (1) dans le nez ou dans l'oreille pour couper les poils superflus.

NETTOYAGE ET ENTRETIEN
Important
Assurez-vous que l'appareil est éteint avant de procéder aux opérations de nettoyage des lames.
Evitez d'immerger ou de mouiller à l'eau l'appareil complet (fig. A). Seul le jeu de lames et la tête peuvent être lavées à l'eau.
Pour éliminer les poils coupés de l'appareil, retirez la tête (1) en la tournant dans le sens des aiguilles d'une montre et extrayez le jeu de lames (3). Nettoyez les deux parties avec le pinceau prévu à cet effet (6) ou les laver à l'eau (fig.B). **Assurez-vous que la tête ou le jeu de lames sont parfaitement secs avant leur remontage. Pour les sécher, utiliser un chiffon souple.** Nettoyer les lames de la tête pour barbe et patte à l'aide de ce pinceau prévu à cet effet.
Il est également possible d'essuyer le corps de l'appareil toujours à l'aide d'un chiffon souple. N'utilisez en aucun cas de solvants ou de détergents abrasifs.

ELIMINATION
- L'élimination de la tondeuse ne fera selon la loi antipollution.
- Remettre les piles épuisées à un centre de collecte spécifique.

Italiano

ISTRUZIONI PER L'USO - Istruzioni originali

Leggete attentamente le istruzioni per l'uso, esse contengono preziosi consigli relativi alla sicurezza ed all'uso dell'apparecchio. Conservate con cura queste istruzioni per l'uso.

Disponibili anche su www.valera.com

AVVERTENZE
- Non spingere con forza l'apparecchio all'interno delle narici o delle orecchie ma inserire delicatamente nelle cavità solo la punta metallica della testina (1).
- Non utilizzare il vostro apparecchio se presenta un'anomalia, se risultano danneggiate le testine (1) o (7) o il set di lame (3) : si potrebbero arrecare dei danni alla pelle, al naso o alle orecchie. Non cercate di riparare l'apparecchio elettrico da soli, bensì rivolgersi ad un tecnico autorizzato.
- Questo apparecchio è stato progettato solo per tagliare i peli del naso, delle orecchie e di barba e baffetti. Ogni altro uso è da considerarsi improprio, quindi pericoloso. Il costruttore non può essere considerato responsabile per eventuali danni derivanti da uso improprio o errato.
- Avvertire i bambini dei pericoli che possono derivare dagli apparecchi elettrici ed informarli delle relative norme di sicurezza. Non lasciare mai gli apparecchi elettrici a portata di mano dei bambini.
- Gli elementi che costituiscono l'imballaggio dell'apparecchio (sacchetti di plastica, scatola di cartone, ecc.) non devono essere lasciati alla portata dei bambini in quanto potenziale fonte di pericolo.

COMPONENTI
1. testina naso e orecchie
2. copertura lame
3. set di lame
4. capuccio batteria
5. interruttore ON/OFF
6. Pennellino

INSERIMENTO / SOSTITUZIONE BATTERIA
Rimuovere il capuccio batteria (4) ruotando lo stesso in senso antiorario. Se presente, rimuovere la batteria vecchia. Inserire una batteria tipo "AA" all'interno dell'apparecchio. Richiudere il vano batteria con il coperchio (4) ruotandolo in senso orario.
Nel rispetto delle norme di tutela dell'ambiente, raccomandiamo di non buttare la batteria esaurita nella spazzatura domestica, ma di consegnarla ad un apposito centro di raccolta.

MODALITÀ D'USO
Accendere l'apparecchio tramite l'interruttore ON/OFF (5).

Impiego Testina Naso e Orecchie
Inserire attentamente e con delicatezza la punta metallica della testina (1) all'interno del naso o dell'orecchio per tagliare i peli.

PULIZIA E MANUTENZIONE
Importante
Assicurarsi che l'apparecchio sia spento prima di procedere alle operazioni di pulizia delle lame.
Non immergere o bagnare con acqua l'apparecchio completo (fig.A). Solo il set di lame e la testina sono lavabili con acqua.
Per pulire l'apparecchio da peli tagliati rimuovere la testina (1) ruotando in senso antiorario e estraendo il set di lame (3). Pulire le due parti con l'apposito pennello (6) o lavarle con acqua (fig.B). **Assicurarsi che sia la testina che il set di lame siano perfettamente asciutti prima di essere riassemblati. Per asciugarli usare un panno morbido.** Per pulire la testina per barba e baffetti può essere con l'apposito pennellino.
È possibile anche pulire il corpo dell'apparecchio usando sempre un panno morbido. Non utilizzare in nessun caso solventi o detergenti abrasivi.

SMALTIMENTO
- L'apparecchio andrà smaltito nel rispetto delle norme di tutela dell'ambiente.
- Consegnare le pile esaurite presso un apposito centro di raccolta.

Español

INSTRUCCIONES DE EMPLEO - Instrucciones originales

Lea con atención las presentes instrucciones ya que contienen información importante sobre la seguridad y el uso del aparato. Conserve estas instrucciones con esmero.

Disponibles también en www.valera.com

ADVERTENCIAS
- No presione el aparato contra la nariz o el oído con fuerza. Introduzca la punta metálica del cabezal (1) en las cavidades con delicadeza.
- No utilice el aparato en caso de anomalía, si los cabezales (1) o (7) o el juego de cuchillas (3) están dañados pueden provocar lesiones en la piel, la nariz o el oído. No intente reparar el aparato eléctrico por cuenta propia, sino dirigirse a un técnico autorizado.
- Este aparato ha sido diseñado para cortar los pelos de la nariz, del oído, la barba y las patillas. Cualquier otro uso se considerará impropio y, por consiguiente, peligroso. El fabricante no se hace responsable de los posibles daños derivados de un uso impropio o erróneo.
- Advierta a los niños sobre los peligros de utilizar aparatos eléctricos e infórmeles sobre las normas de seguridad. Mantenga cualquier aparato eléctrico lejos del alcance de los niños.
- Los elementos del embalaje del aparato (bolsas de plástico, caja de cartón, etc.) no tienen que dejarse nunca al alcance de los niños ya que son peligrosos.

COMPONENTES
1. cabezal para nariz y oídos
2. cubrecuchillas
3. juego de cuchillas
4. capuchón de la batería
5. interruptor ON/OFF
6. pincel

UBICACIÓN Y SUSTITUCIÓN DE LA BATERÍA
Quite la capucha de la batería (4) girándola en sentido contrario a las agujas del reloj. Quite la batería si está gastada. Introduzca una nueva tipo "AA" en el aparato. Cierre el compartimento de la batería con la tapa (4) en sentido de las agujas del reloj.
Por razones de protección del medio ambiente, no elimine la batería gastada con los desechos domésticos, diríjase a un punto de recogida adecuado.

MODALIDADES DE USO
Pulse el interruptor ON/OFF (5) para encender el aparato.

Uso del cabezal para nariz y oídos
Para cortar los pelos superfluos, introduzca la punta metálica del cabezal (1) en la nariz o el oído con cuidado y delicadeza.

LIMPIEZA Y MANTENIMIENTO
Importante
Asegúrese que el aparato está apagado antes de limpiar las cuchillas.
No sumerja ni moje con agua el aparato completo (fig. A). Sólo el juego de cuchillas y el cabezal se pueden lavar con agua.
Para limpiar el aparato de los pelos cortados, retire el cabezal (1) girándolo en sentido contrario al de las agujas del reloj y extraiga el juego de cuchillas (3). Limpie las dos partes con el pincel (6) o lávelas con agua (fig.B). **Compruebe que tanto el cabezal como el juego de cuchillas están secos antes de volverlos a montar en el aparato. Para secarlos, utilice un paño suave.** Para limpiar el cabezal para barba y patillas puede utilizar el pincel suministrado.
Si desea puede limpiar el cuerpo del aparato con un paño suave. No utilice en ningún caso disolventes o detergentes abrasivos.

DESGUACE
- El aparato deberá ser desguazado respetándose lo establecido por las normas vigentes en materia medioambiental.
- Deposite las pilas gastadas en un contenedor específico.

Português

INSTRUÇÕES DE UTILIZAÇÃO - Instruções originais

Leia cuidadosamente estas instruções de utilização. Contêm valiosos conselhos relativos à segurança e ao uso do aparelho. Guarde cuidadosamente estas instruções de utilização.

Também disponível em www.valera.com

ADVERTÊNCIAS
- Não empurre com força o aparelho para o interior das narinas ou das orelhas mas introduza apenas a ponta delicadamente, nas cavidades, a ponta metálica da cabeça (1).
- Não utilize o aparelho se apresentar uma anomalia, se estiverem estragadas as cabeças (1) ou (7) ou o conjunto de lâminas (3): estes podem lhe causar ferimentos no nariz ou nas orelhas. Não tente reparar o aparelho eléctrico individualmente, pois é preferível dirigir-se a um técnico qualificado.
- Este aparelho destina-se apenas para o corte de pelos do nariz, das orelhas e da barba e suíças. Qualquer outro uso deverá ser considerado impróprio e, por isso, perigoso. O fabricante não pode ser responsabilizado por eventuais danos resultantes de uma utilização imprópria ou errada.
- Avise as crianças dos perigos que podem advir do uso de aparelhos eléctricos e informe-as acerca das respectivas normas de segurança. Nunca deixe os aparelhos eléctricos ao alcance das crianças.
- Os elementos que constituem a embalagem do aparelho (sacos de plástico, caixa de cartão, etc.) não devem ser deixados ao alcance das crianças, pois representam um potencial perigo.

COMPONENTES
1. cabeça para nariz e orelhas
2. tampa lâmina
3. conjunto de lâminas
4. tampa pilha
5. interruptor ON/OFF
6. pincelinho

INTRODUÇÃO / SUBSTITUIÇÃO PILHA
Retire a tampa da pilha (4) rodando-a no sentido contrário aos ponteiros do relógio. Se estiver presente, retire a pilha gasta. Introduzir uma nova pilha tipo "AA" no interior do aparelho. Voltar a fechar o vão da bateria com a tampa (4) rodando-a no sentido dos ponteiros do relógio.
No seguimento das normas de tutela ambiental, aconselhamos a não abandonar a pilha gasta no lixo doméstico, mas de a entregar no ponto de recolha.

MODO DE UTILIZAÇÃO
Acender o aparelho através dum interruptor ON/OFF (5).

Utilização da cabeça para nariz e orelhas
Introduzir com cuidado e com delicadeza a ponta metálica da cabeça (1) no interior do nariz ou da orelha para cortar os pelos supérfluos.

LIMPEZA E MANUTENÇÃO
Importante
Antes de efectuar a operação de limpeza das lâminas, retire sempre a ficha da tomada.
Não introduza ou molhe com água o aparelho completo (fig.A). Apenas o conjunto de lâminas e a cabeça podem ser lavados com água.
Para limpar o aparelho dos pelos cortados, retire a cabeça (1) rodando a mesma no sentido dos ponteiros do relógio e extraia o conjunto das lâminas (3). Limpe as duas partes com o pincelo (6) ou lave-as com água (fig.B). **Certifique-se de que a cabeça ou o conjunto das lâminas estão secos antes de voltar a montar o aparelho. Para os enxugar use um pano macio.** Para limpar a cabeça para barba e bigode, limpe as lâminas com o respectivo pincelo.
É possível também limpar o corpo do aparelho usando sempre um pano macio. Não utilize em nenhum caso solventes ou detergentes abrasivos.

ELIMINAÇÃO
- O aparelho deve ser eliminado de acordo com as normas de protecção do meio ambiente.
- Deposite as pilhas usadas num centro de recolha adequado.

Nederlands

GEBRUIKSAANWIJZING - Oorspronkelijke gebruiksaanwijzing

Wij verzoeken u deze gebruiksaanwijzing aandachtig te lezen, omdat u hierin belangrijke adviezen voor de veiligheid en het gebruik van het apparaat. Bewaar deze gebruiksaanwijzing zorgvuldig.

Ook beschikbaar op www.valera.com

WAARSCHUWINGEN
- Het apparaat niet met kracht in de neusgaten of de oorgeoning duwen maar alleen de metalen kop voorzichtig in de openingen brengen (1).
- Gebruik uw apparaat niet als het niet goed functioneert of als de kop (1) of (7), of de meesset (3) beschadigd zijn. Hiermee zou u uw huid, neus of oren kunnen beschadigen. Probeer dit elektrisch apparaat niet zelf te repareren, maar wendt u zich tot een bevoegde technicus.
- Dit apparaat mag uitsluitend gebruikt worden voor het verwijderen van neus- en oorharen, en voor het knippen van baard en baksnelbaarden. Iedere andere gebruik is oneigenlijk, en dus gevaarlijk. De fabrikant is niet aansprakelijk voor eventuele schade door oneigenlijk of onjuist gebruik.
- Waarschuw kinderen voor de gevaren die elektrische apparaten met zich meebrengen en geef ze informatie over de desbetreffende veiligheidsvoorschriften. Houd elektrische apparaten buiten het bereik van kinderen.
- Houd de verpakkingsmaterialen (plastic zakjes, kartonnen doos, enz.) buiten het bereik van kinderen omdat ze potentieel een mogelijke bron van gevaar vormen.

COMPONENTEN
1. kop neus en oorharen
2. messenkapje
3. meesset
4. batterijdop
5. AN/UIT-schakelaar
6. kwastje

PLAATSING / VERVANGING BATTERIJ
Draai de batterijdop (4) los door deze tegen de klok in te draaien. Indien aanwezig, de lege batterij verwijderen. Een nieuwe "AA" batterij in het apparaat stoppen. De batterijdop (4) met de klok mee vastdraaien.
Ter bescherming van de milieu, dient u de batterijen niet bij uw huisvuil maar deze in te leveren bij een daarvoor bestemd depot.

GEBRUIK
Zet het apparaat aan met de AAN/UIT schakelaar (5) .

Gebruik van kop voor neus- en oorharen
Breng voorzichtig en behoedzaam de metalen kop (1) in de neus- of oorgeoning om de overtollige haren te verwijderen.

REINIGING EN ONDERHOUD
Belangrijk
Verzeker u ervan dat het apparaat uitgeschakeld is voordat u de meesset gaat schoonmaken.
Het apparaat nooit helemaal onderdompelen of nat maken (fig.A). Alleen de meesset en de kop mag u onder water kunnen schoonmaken worden.
Om het apparaat te reinigen van losse haren, de kop (1) verwijderen, door deze met de klok mee te draaien en de meesset (3) eruit trekken. Beide delen met het daarvoor bestemde kwastje (7) schoonmaken of de meesset onder water afwassen. (fig.B) **Zorg ervoor dat zowel de kop als de meesset volledig droog zijn voordat u er begint. Gebruik een zachte doek om ze te droogen.** Gebruik bij reinigen van de kop voor baard en bakkenbaard het speciale kwastje om de meesset onder water te kunnen maken. U kunt het apparaat zelf ook schoonmaken, gebruik hiervoor alleen een zachte doek. Gebruik in geen geval oplosmiddelen of schurende reinigingsmiddelen.

AFDANKEN
- Het apparaat moet volgens de geldende milieuvoorschriften worden afgedankt.
- Breng lege batterijen naar een speciaal afvalverzamelcentrum.

Norsk

BRUKSANVISNING - Originale instruksjoner

Les denne bruksanvisningen nøye, da den inneholder viktige råd om sikkerhet og hvordan utstyret skal brukes. Oppbevar disse bruksanvisninger på et sikkert sted.

Også tilgjengelig på www.valera.com

ADVARSLER
- Ikke skyv apparatet hardt inn i nesen eller ørene. Kun metallhuppen på hodet (1) skal settes forsiktig inn i nesen eller ørene.
- Ikke bruk apparatet hvis det ikke fungerer skikkelig, hvis hodene (1) eller (7) er skadet eller hvis det er fare for skade på bladene (3) pga. risiko for skader på ørene, øyne eller nese. Ikke forsøk å reparere det elektriske apparatet selv; kontakt heller en autorisert teknikker.
- Dette apparatet er kun beregnet på å klippe nese- og ørehår, skjegg og bakkenbarter. Enhver annen bruk er ikke i henhold til gjeldende forskrifter. Produsenten fraser seg enhver ansvar for skader som skyldes feilaktig eller feil bruk av apparatet.
- Dette apparatet må ikke brukes av personer (deriblant barn) med reduserte fysiske, sensoriske eller mentale evner eller uten erfaring og kunnskap, med mindre de er under tilsyn eller har fått veiledning i å bruke apparatet av en person som har ansvar for deres sikkerhet.
- Advar barn mot farer ved elektriske utstyr og informer dem om relevante sikkerhetsregler. Ikke la elektriske utstyr ligge i nærheten av barn.
- Barn bør holdes under tilsyn for å ikke å de ikke leker med apparatet.
- Materialene som er brukt til å pakke apparatet (plastposer, pappeske, osv.) må holdes utenfor barns rekkevidde da de utgjør en potensiell fare for dem.

KOMPONENTER
1. hode for nese og øre
2. dekselskjerm
3. sett med blader
4. batteridekselet
5. PÅ/AV-bryter
6. børste

SETTE INN / SKIFTE BATTERIET
Ta av batteridekselet (4) ved å dreie det mot urviseren. Ta ut et eventuelt brukt batteri. Sett inn et nytt batteri av type "AA" i apparatet. Sett dekselet (4) på plass over batterirommet ved å dreie det med urviseren.
Ifølge gjeldende miljøbestemmelser anbefaler vi deg å ikke kaste bort det brukte batteriet i husholdningsavfallet, men å levere det i en egnet mottak.

BRUKSINSTRUKSJONER
Slå på apparatet med PÅ/AV-knappen (5).

Bruke hodet for nese og øre
Sett metallhuppen på hodet (1) forsiktig inn i nesen eller øret for å klippe bort uønsket hår.

RENGJØRING OG VEDLIKEHOLD
Viktig
Kontroller alltid at apparatet er slått av før du rengjør bladene.
Ikke dypp hele apparatet i vann (fig. A). De eneste delene som kan rengjøres i vann er settet med blader og hodet.
For å fjerne hårene fra apparatet, tar du av hodet (1) ved å dreie det med urviseren, og deretter tar du ut settet med blader (3). Rengjør de to delene med den vedlagte børsten (6) eller vask dem i vann (fig. B). Pass at både hodet og bladene er helt tørre før du monterer dem igjen. Bruk en tørk som er helt ny til å tørke dem. Bruk den lille børsten til å rengjøre hodet for skjegg og kinnskjegg.
Du kan også rengjøre kroppen med en mykt klut. Ikke bruk slipende rengjøringsmidler eller løsemidler.

AVHENDING
- Kasser apparatet i henhold til gjeldende bestemmelser for avfallshåndtering og miljøvern.
- Kaster batteriene ved å levere dem til et spesielt resirkuleringssenter.

Svenska

ANVÄNDARANVISNINGAR - Originalinstruktioner

Läs denna bruksanvisning noggrant eftersom den innehåller viktiga säkerhetsinformation och användaranvisningar. Förvara dessa användaranvisningar.

Finns även på www.valera.com

VARNING
- Tryck inte apparaten hårt in i näsan eller i öronen. Endast metallspetsen av huvudet (1) skall sättas försiktigt i näsan eller öronen.
- Använd inte apparaten om den inte verkar fungera korrekt, om det finns synlig skada på dess huvud (1) eller (7) eller på dess skärbladset (3) - det kan skada näsan eller öron. Försök inte att reparera den elektriska apparat själv, utan kontakta en auktoriserad elektriker.
- Denna apparat är konstruerad för att klippa näsa- och öronhår, samt polisonger. All annan slags användning anses som felaktig användning, och därmed farlig. Tillverkaren är inte ansvarig för skador som uppstår på grund av felaktig eller oegenkänslig användning av apparaten.
- Denna apparat kan av barn med åldersgrupp 8 och uppåt, samt av personer med reducerad fysisk, känslomässig eller mental förmåga eller bristande erfarenhet och kunskap, utnyttja de inte fått handledning eller instruktioner om användningen av maskinen av en person som ansvarar för deras säkerhet.
- Varna barn för faran med elektriskt utrustning och lär dem att de måste följa sig till relevanta säkerhetsföreskrifter. Lämna aldrig elektriska apparater inom räckhåll för barn.
- Se till att barn inte leker med maskinen.
- De delar som använts för paketering av apparaten (plastpåsar, papplåda, etc) skall hållas utom räckhåll för barn, eftersom de kan vara farliga.

KOMPONENTER
1. näs- och öronhuvud
2. täckplatta
3. skärbladset
4. batteriskydd
5. PÅ/AV-knapp
6. borste

ATT SÄTTA I / BYTA UT BATTERIET
Ta av batteriskyddet (4) genom att vrida det moturs. Ta ut det gamla batteriet, om det finns ett. Sätt i ett nytt "AA"-batteri i apparaten. Sätt tillbaka batteriskyddet (4) genom att vrida det medurs.
I enlighet med miljöskyddslagstiftningen rekommenderar vi att du aldrig kasserar batterier tillsammans med dina vanliga hushållssopor utan alltid lämna dem till specifika insamlingsplats.

ANVÄNDARANVISNINGAR
Slå på apparaten med hjälp av knappen PÅ/Av (5).

Att använda näs- och öronhuvudet
Ett i metallspetsen av huvudet (1) försiktigt och med stor varsamhet, för att klippa bort oönskat hår.

RENGÖRING OCH UNDERHÅLL
Viktigt
Se alltid till att apparaten är avstängd innan du börjar rengöra skärbladen.
Sänk aldrig ned apparaten i vatten (fig. A). De enda delar som kan rengöras med vatten är huvudet och skärbladen.
För att avlägsna hårklippt ur apparaten, ta av dess huvud (1) genom att vrida det moturs och dra ut skärbladen (3). Rengör de två delarna med den medföljande borsten (6) eller diska dem i vatten (fig. B). Se till att både huvudet och skärbladen är helt torra innan du monterar dem igen. Ett torkat med en ny trasa. Den lilla borsten skall du använda för att rengöra hodet för skägg och kinnskägg.
Du kan rengöra kroppen med en mjuk klut. Ikke bruk slipende rengjøringsmidler eller løsemidler.

KASSERING
- Kassera apparaten enligt gällande regler angående avfallshantering och miljöskydd.
- Se till att batterier blir omhändertagna på specifik insamlingsplats.

Suomi

KÄYTTÖOHJEET - Alkuperäiset ohjeet

Lue nämä käyttöohjeet huolellisesti, sillä ne sisältävät tärkeitä turvallisuutesta sekä laitteen käyttöohjeet. Säilytä käyttöohjeet huolellisesti.

Saatavana myös osoitteesta www.valera.com

VAROITUKSIA
- Älä työnnä laitetta voimakkaasti nenän tai korvien sisään. Vain metallipuolen (1) metallikärjen saa työntää varovaisesti nenän ja korvan aukkoihin.
- Älä käytä laitetta, ellei se toimi asianmukaisesti tai jos leikkuupää (1) tai (7) tai teräsosa (3) on vahingoittunut,jotta leikate ei voisi vahingoittaa iho, nenä tai korvia. Älä yritä korjata tätä sähköistä ominaisuutta, vaan ota yhteyttä valtuutettuun ammattilaiseen.
- Laite on tarkoitettu ainoastaan nenän ja korvien karvojen sekä pulsoiden ja partojen leikkaamiseen. Muunlaisen käytön katsotaan olevan epäsäännöllinen ja siten vaarallista. Valmistaja ei vastaa vahingoista, jotka saattaa olla seurausta epäsäännöllisestä tai väärästä käytöstä.
- Tätä laitetta ei ole tarkoitettu fyysisesti, aistellisan tai henkiseltä rajoitteisilla henkilöillä, mukaanlukien lapset (ikäryhmän henkilöiden (jotka mystäkään lasten) käyttöön, ellei heidän turvallisuudestaan vastaava henkilö valvo tai ohjeistaa heitä laitteen käytössä.
- Varoita lapsia sähköistä laitteista sekä niiden vaarallisuudesta ja kertoa heille asianmukaiset turvallisuusmääräykset. Älä jätä sähköistä koskaan lasten ulottuville.
- Ala anna lasten leikkiä laitteella.
- Laitteen pakkausmateriaalit (muovipussit, pahvilaatikot jne.) on pidettävä siten poissa lasten ulottuvilta, sillä ne voivat aiheuttaa heille vaarallisia tilanteita.

OSAT
1. Nenä- ja korvakuvarjon kokoelmaa
2. Terävaippa
3. Terävaara
4. Paristokansi suojus
5. Virtakytkin
6. Harja

PARISTON ASENTAMINEN/VAIHTAMINEN
Irrota paristokansi (4) vastapäivän kiertämällä sitä kerran. Jos kokoelma on vanha paristo, poista se. Laita kotelioon uusi AA-paristo. Laita suojus paristoon (4) kiertämällä sitä myötäpäivän suuntaan.
Hävitä vanhat paristot ympäristöhänkiyksen mukaisesti. Paristoja ei saa sitkaa normaalin jätehuollon keräysasioihin, vaan ne on viritettä erityisin keräyspisteisin.

KÄYTTÖOHJEET
Kytke laite pälle virtapainikkeella (5).

Nenä- ja korvakarvojen leikkuuapin käyttö
Työnnä kehkeisiä (1) metallikärki erittäin varovaisesti nenän tai korvan sisään ja leikkaa poistettavat karvat.

PUHDISTUS JA HUOLTO
Tärkeää
Varmista aina, että laite on kytkeity pois päältä, ennen kuin puhdistat terät.
Älä kastele koko laitetta koskaan vedellä (kuva A). Vain terässarjan ja metalpuolen saa kastella ja puhdistaa.
Voit poistaa irtakevat laitteesta irrottamalla leikkuupään (1) kiertäen sitä myötäpäivän ja irrottamalla terät (3). Puhdista kaikki osa-osaa laitteen mukana tulevalla harjalla (6) tai pese ne vedellä (kuva B). Varmista, että sekä leikkuupää ja terät ovat kuivat ennen kuin kiinnität ne takaisin paikalleen. Kuivaa osat pehmeällä liinalla. Puhdista parran ja pulsoiden leikkuupää mukana tulevalla pienellä harjalla.
Laitteen runko voi myös puhdistaa pehmeällä liinalla. Älä käytä hankaavia sekä liuottavia puhdistusaineita.

HÄVITTÄMINEN
- Noudata laitteen hävittämisessä kaikkia jätehuolto- ja ympäristönsäästöjä.
- Toimita käytetyt paristot paristojen keräyspisteeseen.

Dansk

BRUGERVEJLEDNING - Original brugsanvisning

Læs denne brugsanvisning omhyggeligt, da den indeholder oplysninger vedrørende din sikkerhedes og om brugen af udstyret. Pas på denne brugsanvisning.

Også tilgængelig på www.valera.com

ADVARSEL
- Skub aldrig enheden hårdt ind i næsen eller ørerne. Kun metaldæppen på hovedet (1) skal indføres forsigtigt i næsehulerne og ørehulerne.
- Brug aldrig din enhed, hvis der ikke fungerer korrekt, hvis der er noget som helst skade på hovederne (1) eller (7) eller på sætet af knive (3), da dette ville kunne gøre skade på huden, næsen eller øjnene. Prøv aldrig selv at reparere enheden, men kontakt en autoriseret elektriker.
- Denne enhed er kun blevet konstruerede til at klippe hår i næsen og ørerne samt skæg og bakkenbarter. Enhver anden brug regnes for skødesløs og farlig. Producenten er ikke ansvarlig for skader, der måtte opstå som følge af forkert eller skødesløs udgret eller uhensigtsmæssigt brug af denne enhed.
- Dette apparat er ikke beregnet til personer med fysisk, sansemæssig eller mental funktionshæmmede personer (herunder børn) uden den relevante erfaring og viden, med mindre de er blevet gjort opmærksomme på, og er blevet vejledt i, hvorledes dette apparat er en person med ansvar for deres sikkerhed.
- Advar børn om farerne ved elektrisk udstyr og oplyses om de relevante sikkerhedsforskrifter. Lamna aldrig elektriska apparater inom räckhåll för barn.
- Sørg for at børn ikke leger med maskinen.
- De dele som anvendes til pakkering af apparatet (plastposer, papkasse, osv) skal hålles uden rækkevidde for børn, eftersom de kan være farlige.

KOMPONENTER
1. hoved for nese og øre
2. dæksel
3. sæt knive
4. batteridæksel
5. TÆND/SLUK-knap
6. børste

ISÆTNING / UDSKIFTNING AF BATTERIET
Tag batteridækslet af (4) ved at dreje det mod uret. Udtag det gamle batteri, hvis der er en. Sæt et nyt batteri af typen "AA" i enheden. Sæt dækslet (4) tilbage på batterikammeret, og drej det med uret.
**I

Český

NÁVOD K POUŽITÍ - originální návod

Přečtěte si podrobně tento návod k obsluze, zahrnuje důležité informace týkající se bezpečnosti a obsluhy přístroje. Instrukci si pečlivě uschovejte.

K dispozici také na www.valera.com

UPOZORNĚNÍ

- Nevkládejte zastřihávač do nosu nebo uší násilně. Pouze kovový konec (1) by se měl jemně vkládat do nosní dírky nebo uší.
- Nepoužívejte přístroj pokud nepracuje správně, pokud je poškozená hlavice (1) nebo (7) set ostří (3): může způsobit poškození kůže, nosu nebo uší. Nepokoušejte se opravovat elektrický přístroj samostatně, ale kontaktujte autorizovaný servis.
- Tento přístroj je určen pouze pro stříhání nosních a ušních chloupků, vousů a licousů. Jakékoli jiné použití je považováno za nesprávné a proto nebezpečné. Výrobce nezodpovídá za vady způsobené nevhodným nebo nesprávným použitím.
- Vysvětlete dětem rizika a pravidla bezpečnosti při zacházení s elektronickými přístroji. Nikdy neponechávejte elektrické spotřebiče v dosahu dětí.
- Obal výrobků uchovejte mimo dosah dětí . Prvky použité při jejich výrobě by mohly stanovit určité nebezpečí pro děti.

1. hlavice zastřihávače do nosu a uší
2. kryt ostří
3. set ostří
4. kryt baterie
5. tlačítko Zap/Vypnuto
6. štěteček

VKLÁDÁNÍ/VÝMĚNA BATERIÍ

Odstraňte kryt baterie (4) otočením proti směru hodinových ručiček. Vyjměte starou baterii. Vložte do spotřebiče nový typ baterie „AA". Vložte zpět kryt baterie (4) a upevněte jej otočením ve směru hodinových ručiček.
V souladu s ochranou životního prostředí nevyhazujte baterie do běžného odpadu, ale vždy je odevzdejte na sběrném místu.

POUŽITÍ

Zapněte přístorj pomocí tlačítka ON/OFF (5).

Zastřihávač do nosu a uší
Pro odstranění nežádoucího ochlupení vsuňte jemně kovovou koncovku hlavice (1) do nosu nebo ucha.

ČIŠTĚNÍ A ÚDRŽBA

Důležité
Vždy se před čištěním ujistěte, že je přístroj vypnutý.
Nikdy neponořujte přístroj do vody (obr.A). Čistit můžete pouze hlavici a sadu ostří.
Pro odstranění chloupků z přístroje sundejte hlavici (1) otočením ve směru hodinových ručiček, poté vytáhněte sadu ostří (3). Vyčistěte tyto dvě části štětečkem (6) dodaným v příslušenství nebo je opláchněte pod vodou (obr.B). **Před smontováním se ujistěte, že hlavice a sada ostří jsou suché. K vysoušení použijte suchý hadřík.** Pro očištění hlavice zastřihávače vousů a licousů použijte malý štěteček.
Celý přístroj můžete otřít jemným hadříkem. Nikdy nepoužívejte abrazivní detergenty nebo rozpouštědla.

LIKVIDACE

- Likvidujte spotřebič v souladu s ustanoveními týkajícími se likvidace odpadu a ochrany životního prostředí.
- Odevzdejte baterii na k tomu určeném sběrném místě.

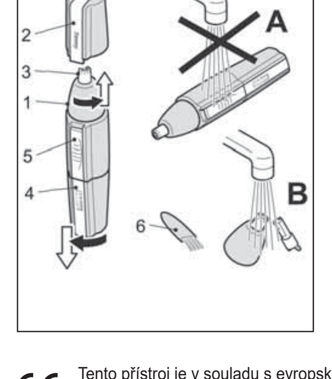

Symbol na výrobku nebo jeho balení udává, že tento výrobek nepatří do domácího odpadu. Je nutné jej odvézt do sběrného místa pro recyklaci elektrického a elektronického zařízení. Zajištěním správné likvidace tohoto výrobku pomůžete zabránit negativním důsledkům pro životní prostředí a lidské zdraví, které by jinak byly způsobeny nevhodnou likvidací tohoto výrobku. Podrobnější informace o recyklaci tohoto výrobku zjistíte u příslušného místního úřadu, služby pro likvidaci domovního odpadu nebo v obchodě, kde jste výrobek zakoupili.

CE Tento přístroj je v souladu s evropskými směrnicemi 2014/30/EU, 2014/35/EU, 2011/65/EC, 2009/125/EC a s nařízením EC č. 1275/2008.

Slovenský

NÁVOD NA OBSLUHU - Pôvodné pokyny

Pred prvým uvedením do prevádzky si starostlivo prečítajte návod na obsluhu, prehliadnite vyobrazenie a návod uschovajte na neskoršie použitie. Inštrukcie v návode považujte za súčasť spotrebiča a postúpte ich akémukoľvek ďalšiemu užívateľovi spotrebiča.

K dispozícii aj na stránke www.valera.com

BEZPEČNOSTNÉ UPOZORNENIA

- Tento spotrebič môžu používať deti vo veku 8 rokov a staršie a osoby so zníženými fyzickými alebo mentálnymi schopnosťami alebo nedostatkom skúseností a znalostí, pokiaľ sú pod dozorom alebo boli poučené o používaní tohto spotrebiča bezpečným spôsobom a porozumeli prípadným nebezpečenstvám. Deti si so spotrebičom nesmú hrať. Čistenie a údržbu vykonávanú užívateľom nesmú vykonávať deti bez dozoru.
- Nepoužívajte spotrebič v blízkosti vaní, spŕch, umývadiel alebo iných nádob obsahujúcich vodu.
- Vysvetlite deťom riziká a pravidlá bezpečnosti pri zachádzaní s elektronickými prístrojmi. Nikdy neponechávajte elektrické spotrebiče v dosahu detí.
- Strojček je určený len na použitie v domácnostiach a podobné účely! Nie je konštruovaný na komerčné používanie!
- Nepoužívajte prístroj pokiaľ nepracuje správne, pokiaľ je poškodená hlavica (1) alebo (7) set ostria (3) môže spôsobiť poškodenie kože, nosa alebo uší. Nepokúšajte sa opravovať elektrický prístroj samostatne, ale kontaktujte autorizovaný servis.
- Tento prístroj je určený len pre strihanie nosných a ušných chĺpkov, fúzov a lícousov. Akékoľvek iné použitie je považované za nesprávne a preto nebezpečné.
- **Strojček nikdy neponárajte (ani čiastočne) do vody!**
- **Nevkladajte zastrihávač do nosu alebo uší násilne**. Len kovový koniec (1) by sa mal jemne vládať do nosnej dierky alebo uší.
- Nezasúvajte zastrihovaciu hlavu do nosu alebo uší viac ako 0,5 cm hlboko.
- Ak spotrebič nebudete dlhšie používať, vyberte z nej batériu.
- Ak batéria tečie, okamžite ju vyberte, v opačnom prípade môže spotrebič poškodiť.
- Vybitú batériu zlikvidujte vhodným spôsobom (pozri text **EKOLÓGIA**).
- Pri manipulácii so spotrebičom postupujte tak, aby ste sa neporanili (neporezali) alebo nepoškodili spotrebič.
- Výrobca nezodpovedá za škody spôsobené nesprávnym používaním spotrebiča (napr. porezanie) a nie je povinný poskytnúť záruku na spotrebič v prípade nedodržania zhora uvedených bezpečnostných upozornení.

OPIS

1. hlavica zastrihávača do nosu a uší
2. kryt ostri
3. set ostri
4. kryt batérie
5. tlačidlo Zap/Vypnuté
6. štetec

NÁVOD NA OBSLUHU
VKLADANIE/VÝMENA BATÉRIÍ

Odstráňte kryt batérie (4) otočením proti smere hodinových ručičiek. Vyberte starú batériu. Vložte do spotrebiča nový typ batérie "**AA**". Vložte späť kryt batérie (4) a upevnite ho otočením v smere hodinových ručičiek. V súlade s ochranou životného prostredia nevyhadzujte batérie do bežného odpadu, ale vždy ich odovzdajte na zbernom mieste.

POUŽITIE

Zapnite prístroj pomocou tlačidla **ON/OFF** (5).
Zastrihávač do nosu a uší
Pre odstránenie nežiaduceho ochlpenia vsuňte jemne kovovú koncovku hlavice (1) do nosu alebo ucha.

ČISTENIE A ÚDRŽBA

Vždy sa pred čistením uistite, že je prístroj vypnutý. Nikdy neponárajte prístroj do vody (obr. A). Čistiť môžete len hlavicu a sadu ostria.
Pre odstránenie chĺpkov z prístroja vyberte hlavicu (1) otočením v smere hodinových ručičiek, potom vytiahnite sadu ostria (3). Vyčistite tieto dve časti štetcom (6) dodaným v príslušenstve alebo ho opláchnite pod vodou (obr. B). Pred zmontovaním sa uistite, že hlavica a sada ostria s suché. K vysúšaniu použite suchú handričku. Pre očistenie hlavica zastrihávača fúzov a lícousov použite malý štetec. Nepoužívajte drsné a agresívne čistiace prostriedky! Povrch čistite mäkkou vlhkou handričkou.

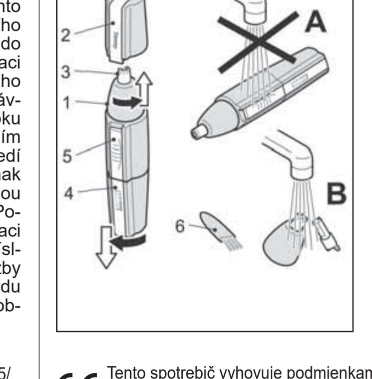

Symbol na výrobku alebo na jeho balení udáva, že tento výrobok napatrí do domáceho odpadu. Je nutné ho odviezť do zberného miesta pre recykláciu elektrických a elektronických zariadení. Zaistením správnej likvidácie tohto výrobku pomôžete zabrániť negatívnym dôsledkom pre životné prostredie a ľudské zdravie, ktoré by inak boli spôsobené nevhodnou likvidáciou tohto výrobku. Podrobnejšie informácie o recyklácii tohto výrobku zistíte u príslušného miestneho úradu, služby pre likvidáciu domového odpadu alebo na predajni, kde ste výrobok zakúpili.

CE Tento spotrebič vyhovuje podmienkam európskych smerníc 2014/30/EU, 2014/35/EU, 2011/65/EC, 2009/125/EC a nariadeniu (EC) č. 1275/2008.

Български

ИНСТРУКЦИЯ ЗА ЕКСПЛОАТАЦИЯ
Оригинални инструкции

Моля, прочетете внимателно тези инструкции за експлоатация, тъй като те включват ценни съвети за безопасност и начина на използване на оборудването. Прочетете това ръководство внимателно.
Предлагат се и на www.valera.com

ПРЕДУПРЕЖДЕНИЯ

- Не натисйкайте устройството силно в носа или ушите. Само металният връх (1) на главата трябва да бъде в допир с носа и ушните кухини.
- НЕ използвайте уреда, ако той не работи правилно, ако има някаква повреда по върха (1) или (7) или на остриетата (3): това може да доведе до нараняване на кожата, носа или ушите. НЕ опитвайте да поправите този уред сами, а се свържете с оторизиран техник.
- Този уред е предназначен САМО за премахване на окосмяването в носа, ушите. Всякакъв друг вид употреба се счита за неправилна и следователно опасна. Производителят НЕ носи отговорност за нараняванията, които настъпват вследствие на неправилната употреба на уреда.
- Този уред НЕ е предназначен за употреба от деца, хора с ограничени физически, сетивни и умствени способности и от хора които нямат опит и познания, освен в случаите в които са наблюдавани и инструктирани относно използването уреда.
- Предупредете децата за опасностите свързани с използването на електрическите уреди и съответните стандарти за безопасност. НИКОГА НЕ оставяйте електрическите уреди в обсега на деца.
- Децата трябва да бъдат наблюдавани, за да се гарантира, че те не си играят с уреда.
- Елементите използвани за опаковане на уреда (пластмасови торби, картонени кутии и т.н.) трябва да се съхраняват на място, НЕДОСТЪПНО за деца, тъй като те са потенциално опасни за тях.

КОМПОНЕНТИ

1. Глава на тримера за нос и уши
2. Капак за тримера
3. Набор от ножове
4. Капаче за батерията
5. ON/OFF бутон
6. Четка

ПОСТАВЯНЕ/ ПОДМЯНА НА БАТЕРИЯТА

Свалете капачето на батерията (4), като го завъртите ОБРАТНО на часовниковата стрелка. Поставете нова батерия „AA" в уреда. Поставете капачето (4) обратно върху отделението за батериите, завъртайки го по часовниковата стрелка.
В съответствие с наредбите за опазване на околната среда, моля не забравяйте да НЕ изхвърлите старите батериите в общия битов отпадък, а ги изхвърлете в предназначените за това контейнери.

ИНСТРУКЦИИ ЗА ЕКСПЛОАТАЦИЯ

Включете уреда, натискайки ON/OFF бутона (5).

УПОТРЕБА НА ТРИМЕР

Поставете металния връх на главата (1) в носа или ушите плавно и внимателно, за да премахнете нежеланото окосмяване.

ПОЧИСТВАНЕ И ПОДДРЪЖКА

ВАЖНО
Преди да почиствате остриетата, се уверете че уреда е изключен. НИКОГА не потапяйте уреда във вода (фиг.A). Единствените части, които могат да бъдат почистени с вода са остриетата и главата.
За да премахнете космите, свалете главата (1), като я завъртите по часовниковата стрелка, а след това премахнете ножовете (3). Почистете двете части с четкат (6) или ги измийте с вода (фиг.B). Уверете се че и двата компонента са напълно сухи, преди да ги сглобите обратно. Използвайте мека кърпа за да ги подсушите. Основата на уреда може да бъде почистена с мека кърпа. НИКОГА не използвайте абразивни почистващи препарати или разтворители.

ИЗХВЪРЛЯНЕ

- Изхвърлете уреда в съответствие с всички нормативни актове, регулиращи изхвърлянето на отпадъците и опазването на околната среда.
- Изхвърляйте батериите, като ги предоставите на посочените за това места.

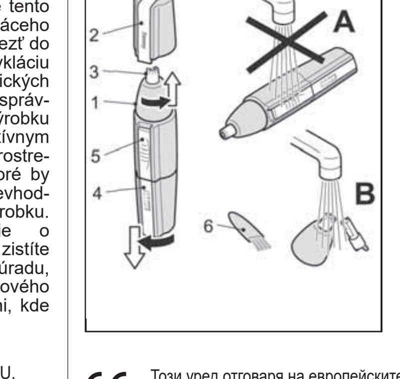

Символът на изделието или неговата опаковка указва, че даденото изделие не подлежи на утилизация в качеството на битов отпадък. Вместо това то трябва да бъде предадено в пункт за приемане на електронно и електрическо оборудване, за последваща утилизация.
Съблюдайки тези правила, вие ще може да предотвартите причиняване на евентуални щети на околната среда и на здравето на хората.
За по-подробна информация за утилизацията на даденото изделие, се обърнете към местните власти или службата за утилизация или търговският обект от който сте закупили продукта

CE Този уред отговаря на европейските директиви 2014/30/EU, 2014/35/EU, 2011/65/EC, 2009/125 /EC и Регламент (EC) No. 1275/2008.

Română

INSTRUCŢIUNI DE UTILIZARE - Instrucţiunile originale

Vă rugăm să citiţi cu atenţie aceste instrucţiuni de utilizare deoarece conţin recomandări importante privind siguranţa şi utilizarea aparatului. Păstraţi cu grijă aceste instrucţiuni de utilizare.

Disponibile şi pe site-ul http://www.valera.com/

MĂSURI DE PRECAUŢIE

- Nu împingeţi cu forţa aparatul în interiorul nărilor sau al urechilor, ci introduceţi delicat în cavităţi doar vârful metalic al capului de tundere (1).
- Nu utilizaţi aparatul dacă prezinta o anomalie, dacă sunt deteriorate capetele de tundere (1) sau (7) sau setul de lame (3): s-ar putea produce rănirea pielii, a nasului sau a urechilor. Nu încercaţi să reparaţi singuri un aparat electric, ci adresaţi-vă unui tehnician autorizat.
- Acest aparat a fost proiectat doar pentru a tăia părul din nas, din urechi, din barbă şi din perciuni. Orice altă utilizare este considerată improprie şi, prin urmare, periculoasă. Producătorul nu poate fi considerat responsabil pentru eventualele pagube produse din cauza folosirii improprii sau greşite.
- Avertizaţi-i pe copii despre pericolele care pot fi cauzate de aparatele electrice şi informaţi-i despre normele de siguranţă. Nu lăsaţi niciodată aparatele electrice la îndemâna copiilor.
- Materialele în care a fost ambalat aparatul (pungi de plastic, cutie de carton etc.) nu trebuie lăsate la îndemâna copiilor întrucât reprezintă o potenţială sursă de pericol.

1. cap de tundere pentru nas şi urechi
2. capac pentru lame
3. set de lame
4. capac pentru baterie
5. Întrerupător ON/OFF
6. Periuţă

INTRODUCEREA / ÎNLOCUIREA BATERIEI

Scoateţi capacul pentru baterie (4) rotindu-l în sens antiorar. Dacă se află înăuntru, înlăturaţi bateria descărcată. Introduceţi o baterie nouă de tip "AA" în interiorul aparatului. Închideţi la loc locaşul pentru baterie cu capacul (4), rotindu-l în sens orar.
Pentru a respecta normele de protecţie a mediului înconjurător, vă recomandăm să nu aruncaţi bateria descărcată în gunoiul menajer, ci să o predaţi la un centru special de reciclare.

MOD DE UTILIZARE

Porniţi aparatul cu ajutorul întrerupătorului ON/OFF (5).

Utilizarea capului de tundere pentru nas şi urechi
Introduceţi delicat, cu grijă, vârful metalic al capului de tundere (1) în interiorul nasului sau al urechii pentru a tăia părul în exces.

CURĂŢAREA ŞI ÎNTREŢINEREA

Important
Asiguraţi-vă că aparatul este oprit înainte de a efectua operaţiunile de curăţare a lamelor.
Nu introduceţi în apă şi nu udaţi aparatul complet montat (fig. A). Numai setul de lame şi capul de tundere pot fi spălate cu apă.
Pentru a curăţa aparatul de perii tăiaţi scoateţi capul de tundere pentru nas şi urechi (1) rotindu-l în sens antiorar şi scoateţi setul de lame (3). Curăţaţi cele două părţi cu periuţa (6) sau spălaţi-le cu apă (fig. B). Verificaţi ca atât capul de tundere cât şi setul de lame să fie perfect uscate înainte de a le monta la loc. Pentru a le usca folosiţi o cârpă moale. Pentru a curăţa capul de tundere pentru barbă şi perciuni curăţaţi lamele cu periuţa.
Puteţi curăţa şi corpul aparatului folosind tot o cârpă moale. Nu utilizaţi în nici un caz solvenţi sau detergenţi abrazivi.

DISPOZIŢIE

- Întrebuinţaţi aparatul în conformitate cu toate regulile conducând la epuizarea dispoziţiilor şi la siguranţa mediului înconjurător.
- Predaţi bateriile descărcate la un centru special de reciclare.

Simbolul de pe produs sau de pe ambalaj indică faptul că produsul nu trebuie aruncat împreună cu gunoiul menajer. Trebuie predat la punctul de colectare corespunzător pentru reciclarea echipamentelor electrice şi electronice. Asigurându-vă că aţi eliminat corect produsul, ajutaţi la evitarea potenţialelor consecinţe negative pentru mediul înconjurător şi pentru sănătatea persoanelor, consecinţe care ar putea deriva din aruncarea necorespunzătoare a acestui produs. Pentru mai multe informaţii despre reciclarea acestui produs, vă rugăm să contactaţi biroul local, serviciul pentru eliminarea deşeurilor sau magazinul de la care l-aţi achiziţionat.

CE Acest aparat este conform cu Directivele europene 2014/30/EU, 2014/35/EU, 2011/65/EC, 2009/125/EC şi cu regulamentul (EC) Nr. 1275/2008.

Polski

INSTRUKCJA OBSŁUGI - Oryginalna instrukcja

Prosimy o dokładne zapoznanie się z instrukcją. Zawiera ona informacje pozwalające na bezpieczne użytkowanie produktu. Instrukcję należy zachować na przyszłość.

Dostępne również na stronie www.valera.com

OSTRZEŻENIA

- Nie wkładać urządzenia na siłę do nosa lub uszu, lecz delikatnie wkładać do wewnątrz jedynie końcówkę metalową głowicy (1).
- Zaprzestać używania urządzenia w momencie pojawienia się jakiejkolwiek usterki, uszkodzenia głowic (1) lub (7) bądź ostrzy (3), aby uniknąć uszkodzenia skóry, nosa lub uszu. Nie naprawiać urządzenia samodzielnie, lecz zwrócić się do serwisu technicznego.
- Urządzenie służy wyłącznie do obcinania włosów w nosie, uszach, a także do strzyżenia brody, wąsów i baczków. Każde inne zastosowanie jest niewłaściwe i w konsekwencji może być niebezpieczne. Producent nie będzie ponosił żadnej odpowiedzialności za ewentualne szkody wynikłe w skutek niewłaściwego lub błędnego użycia.
- Należy ostrzec dzieci przed niebezpieczeństwem, jakie niesie za sobą użytkowanie urządzeń elektrycznych oraz zaznajomić je z normami bezpieczeństwa. Nigdy nie pozostawiać urządzeń elektrycznych w miejscu dostępnym dla dzieci.
- Elementy opakowania urządzenia (worki plastykowe, pudła kartonowe, itp...) powinny być przechowywane poza zasięgiem dzieci, gdyż stanowić mogą potencjalne źródło zagrożenia.

1. głowica do nosa i uszu
2. nasadka na ostrze
3. zestaw ostrzy
4. nasadka baterii
5. Wyłącznik ON/OFF
6. Szczoteczka

WKŁADANIE I WYMIANA BATERII

Zdjąć pokrywę baterii (4) obracając ją w kierunku przeciwnym do ruchu wskazówek zegara. Wyjąć zużytą baterię, jeśli jest w urządzeniu. Włożyć nową baterię typu "AA" do urządzenia. Zamknąć komorę baterii pokrywą (4) obracając ją w kierunku zgodnym z ruchem wskazówek zegara.
W związku z zasadami ochrony środowiska zalecamy, aby zużyte baterie oddawać do specjalnych punktów zbiórki i nie wyrzucać wraz z innymi odpadkami domowymi.

SPOSÓB UŻYCIA

Włączyć urządzenie wyłącznikiem ON/OFF (5).

Stosowanie Głowicy do Nosa i Uszu
Ostrożnie wkładać metalową końcówkę głowicy (1) do nosa lub ucha, aby wycinać zbędne owłosienie.

CZYSZCZENIE I KONSERWACJA

Ważne
Przed rozpoczęciem czyszczenia ostrza należy sprawdzić, czy urządzenie jest wyłączone.
Nie zanurzać urządzenia w wodzie ani nie przemywać wodą (rys. A). Wodą można przemywać jedynie zestaw ostrzy i głowicę.
Aby oczyścić urządzenie ze ściętych włosów, zdjąć głowicę do nosa i uszu (1) obracając ją w kierunku przeciwnym do ruchu wskazówek zegara i wyjąć ostrza (3). Oczyścić obie części specjalną szczoteczką (6) lub przemyć wodą (rys. B).
Przed ponownym nałożeniem sprawdzić, czy głowica i ostrza są suche. Do osuszenia użyć miękkiej ściereczki. Do czyszczenia głowicy do bory i baczków stosować specjalną szczoteczkę.
Przy pomocy miękkiej ściereczki można również oczyścić korpus urządzenia. Nie stosować w żadnym wypadku rozpuszczalników ani środków ściernych.

UTYLIZACJA

- Produkt należy utylizować zgodnie ze wszelkimi zasadami dotyczącymi ochrony środowiska
- Zużyte baterie oddawać do specjalnego punktu zbiórki.

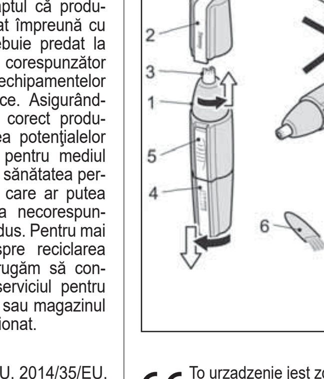

Symbol na produkcie lub opakowaniu oznacza, że tego produktu nie wolno traktować, tak jak innych odpadów domowych. Należy oddać go do właściwego punktu skupu surowców wtórnych zajmującego się złomowanym sprzętem elektrycznym i elektronicznym. Właściwa utylizacja i złomowanie pomaga w eliminacji niekorzystnego wpływu złomowanych produktów na naturalne środowisko oraz zdrowie. Aby uzyskać szczegółowe dane dotyczące możliwości recyklingu niniejszego urządzenia, należy skontaktować się z lokalnym Urzędem Miasta, służbami oczyszczania miasta lub sklepem, w którym produkt został zakupiony.

CE To urządzenie jest zgodne z wymaganiami dyrektyw europejskich 2014/30/EU, 2014/35/EU, 2011/65/EC, 2009/125/EC oraz rozporządzeniem (EC) nr 1275/2008.

עברית

הוראות שימוש - הוראות מקוריות

אנא קרא הוראות אלה בקפידה הן מכילות מידע חשוב אודות המכשיר.

זמינות גם ב - www. Valera.com

הוראות הפעלה:

- אין לדחוף את יחידת הכוח לתוך האף או האוזניים. יש להכניס רק את הקצה המתכתי של המכשיר, בעדינות, אל תוך האף ואל חללי האוזן.
- במידה שהמכשיר נפגע או ניזוק אין להשתמש במכשיר אלא למסור אותו לבדיקה על ידי טכנאי מוסמך; אחרת עלולה להיגרם פגיעה בעור, באף או באוזניים.
- יש למסור את המכשיר לתיקון על ידי גורם מוסמך בלבד.
- מכשיר זה נועד רק כדי לגזוז את שערות האף והאוזניים. שימוש מסוג אחר כלשהו ייחשב לבלתי ראוי, ולכן מסוכן. היצרן לא יהיה אחראי לשום נזק, שעלול להיגרם כתוצאה משימוש בלתי הולם או שגוי במכשיר.
- מכשיר זה אינו מיועד לשימוש על ידי מי (כולל ילדים) שהיכולות הפיסיות והנפשיות שלהם לקויות, או שהם חסרי ניסיון וידע. במידה שאנשים אלה ישתמשו במכשיר בכל זאת, צריך שמבוגר יפקח עליהם..
- יש להרחיק מהישג ידם של ילדים כל אלמנט שעלול להיות מסוכן (קרטון, זכוכית, ניילונים וכו').

רכיבים:

1. ראש מתחלף.
2. מכסה הלהב.
3. להב.
4. גוף המכשיר.
5. מתג ההפעלה והכיבוי.
6. מברשת ניקוי.

הוספת סוללה או החלפתה:

מסירים את מכסה הסוללה, על ידי סיבובו נגד כיוון השעון. מוציאים את הסוללה הישנה (במידה שישנה). מכניסים סוללה חדשה בגודל "AA" לתא. לאחר מכן מחזירים את מכסה הסוללה על ידי כך שמסובבים אותו בכיוון השעון.
אנא שימרו על הסביבה: אין להשליך את הסוללה יחד עם האשפה הביתית. סוללות יש להשליך לסלי המחזור המיועדים להן.

הוראות הפעלה:

- מפעילים את המכשיר באמצעות מתג ההפעלה והכיבוי.
- מכניסים את ראש המתכת למקומות שבהם רוצים לקצץ. עושים זאת בזהירות, על מנת למנוע קיצוץ במקומות לא רצויים.

ניקוי ותחזוקה:

- תמיד יש לוודא שהמכשיר כבוי, כשרוצים לנקות את הלהבים.
- נא לא לטבול את המכשיר כולו במים.
- לאחר שימוש במכשיר יש לנקותו באמצעות המברשת המצורפת ובאמצעות מטלית.
- נא לא להשתמש בחומרי ניקוי ממיסים

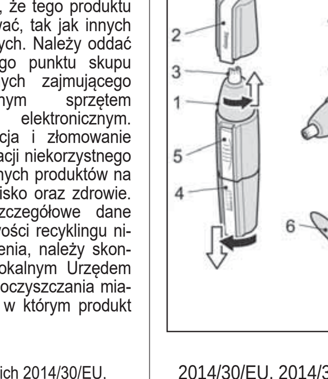

סמל זה שעל המוצר או על אריזתו, מציין כי מוצר זה לא יטופל כפסולת ביתית. במקום זאת, יש למסור/לשים בנקודת איסוף למחזור של ציוד חשמלי ואלקטרוני. על ידי הבטחה זו המוצר מסולק בדרך נכונה, ובכך תסייע למנוע תוצאות שליליות אפשריות לסביבה ולבריאות האדם, שעלולות להיגרם על ידי שימוש וטיפול בלתי הולמים במוצר זה. לקבלת מידע מפורט יותר על מחזור מוצר זה, יש לפנות לראשות המקומית, לחנות בה קנית את המוצר או לגורמים הנוגעים בדבר.
חשוב מאוד - אם פתיל הזינה/שנאי ניזוק כדי להימנע מסכנה, החלפתו תיעשה על ידי היצרן, סוכן השירות שלו, או על ידי אדם מוסמך אחר.
האריזה מורכבת מחומרים ידידותיים לסביבה, אנא זרקו את האריזה למיכל מחזור.

מכשיר זה יוצר ופועל בהתאם לצווים האירופיים 2014/30/EU, 2014/35/EU, 2011/65/EC, 2009/125/EC ובהתאם לתקנה מס'1275/2008 (EC). CE

Ελληνικά

ΟΔΗΓΙΕΣ ΧΡΗΣΗΣ - Πρωτότυπες οδηγίες

Παρακαλείσθε να διαβάσετε προσεκτικά τις παρούσες οδηγίες χρήσης, οι οποίες περιέχουν πολύτιμες συμβουλές που αφορούν την ασφάλεια και τη χρήση τη συσκευής. Φυλάξτε σε ασφαλές σημείο τις παρούσες οδηγίες χρήσης.

Τα προϊόντα είναι επίσης διαθέσιμα στην ιστοσελίδα www.valera.com

ΠΡΟΕΙΔΟΠΟΙΗΣΕΙΣ

- Μην σπρώχνετε με δύναμη τη συσκευή μέσα στα ρουθούνια ή στα αυτιά, αλλά να βάζετε απαλά μέσα στην κοιλότητα μόνο το μεταλλικό άκρο της κεφαλής (1).
- Μη χρησιμοποιείτε τη συσκευή όταν παρουσιάζει ανωμαλίες και όταν έχει πάθει ζημιά η κεφαλή (1) ή (7) ή οι λάμες (3): μπορεί να τραυματίσετε τη μύτη ή τα αυτιά. Μην επιχειρείτε να επισκευάσετε την ηλεκτρική συσκευή μόνοι σας, αλλά απευθυνθείτε σε εξειδικευμένο τεχνικό.
- Η παρούσα συσκευή έχει σχεδιαστεί μόνο για να κόβει τις τρίχες από τη μύτη, τα αυτιά, τα γένια και τις φαβορίτες. Κάθε άλλη χρήση πρέπει να θεωρείται ακατάλληλη και κατά συνέπεια επικίνδυνη. Ο κατασκευαστής δεν μπορεί να θεωρηθεί υπεύθυνος για ενδεχόμενες βλάβες που οφείλονται σε ακατάλληλη ή λανθασμένη χρήση.
- Προειδοποιείστε τα παιδιά για τους κινδύνους που μπορούν να προκαλέσουν οι ηλεκτρικές συσκευές και ενημερώστε τα για τους κανόνες ασφαλείας. Μην επιτρέπετε ποτέ τη χρήση των ηλεκτρικών συσκευών στα παιδιά.
- Τα υλικά που αποτελούν τη συσκευασία της συσκευής (πλαστικές σακούλες, χαρτοκιβώτιο κλπ.) πρέπει να φυλάσσονται μακριά από παιδιά γιατί αποτελούν πιθανή εστία κινδύνου.

1. κεφαλή για μύτη και αυτιά
2. καπάκι λαμών
3. λάμες
4. καπάκι μπαταρίας
5. Διακόπτης ON/OFF
6. Πινελάκι

ΤΟΠΟΘΕΤΗΣΗ / ΑΝΤΙΚΑΤΑΣΤΑΣΗ ΜΠΑΤΑΡΙΑΣ

Βγάλτε το καπάκι της μπαταρίας (4) περιστρέφοντάς το αριστερόστροφα. Αν υπάρχει, αφαιρέστε την άδεια μπαταρία. Τοποθετήστε την καινούργια μπαταρία τύπου "AA" στο εσωτερικό της συσκευής. Κλείστε τη θήκη μπαταρίας με το καπάκι (4) περιστρέφοντάς το δεξιόστροφα.
Για την τήρηση των κανονισμών προστασίας του περιβάλλοντος, συνιστούμε να μην πετάτε την άδεια μπαταρία στα αστικά απορρίμματα, αλλά να την παραδίνετε σε ένα ειδικό κέντρο συλλογής.

ΤΡΟΠΟΣ ΧΡΗΣΗΣ

Ανάψτε τη συσκευή με το διακόπτη ON/OFF (5).

Χρήση κεφαλής για μύτη και αυτιά
Βάλτε προσεκτικά και απαλά το μεταλλικό άκρο της κεφαλής (1) μέσα στη μύτη ή στο αυτί για να κόψετε τις επιπλέον τρίχες.

ΚΑΘΑΡΙΣΜΟΣ ΚΑΙ ΣΥΝΤΗΡΗΣΗ

Σημαντικό
Βεβαιωθείτε ότι η συσκευή είναι σβηστή πριν αρχίσετε τον καθαρισμό των λαμών.
Μη βυθίζετε ή βρέχετε με νερό ολόκληρη τη συσκευή (εικ. A). Μόνο οι λάμες και η κεφαλή μπορούν να πλυθούν με νερό.
Για να καθαρίσετε τη συσκευή από τις κομμένες τρίχες, αφαιρέστε την κεφαλή (1) περιστρέφοντάς την δεξιόστροφα και βγάλτε τις λάμες (3). Καθαρίστε τα δύο μέρη με το ειδικό πινελάκι (6) ή πλύνετέ τα με νερό (εικ. B). **Βεβαιωθείτε ότι τόσο η κεφαλή όσο και οι λάμες είναι εντελώς στεγνές πριν τις ξαναβάλετε. Για να τα στεγνώσετε χρησιμοποιήστε ένα μαλακό πανί.** Καθαρίστε τις λάμες της κεφαλής για γένια και φαβορίτες με το ειδικό πινελάκι.
Είναι επίσης δυνατό να καθαρίσετε το σώμα της συσκευής χρησιμοποιώντας πάντα ένα μαλακό πανί. Σε καμία περίπτωση μη χρησιμοποιείτε διαλύτες ή σκόνες καθαρισμού.

ΠΕΤΑΓΜΑ ΤΗΣ ΣΥΣΚΕΥΗΣ

- Πετάξτε τη συσκευή σύμφωνα με τους νόμους περί προστασίας του περιβάλλοντος.
- Οι παλιές μπαταρίες πρέπει να διατίθενται σε ειδικά κέντρα συγκέντρωσης.

Το σύμβολο στο προϊόν επάνω ή στη συσκευασία του, υποδεικνύει ότι δεν πρέπει να μεταχειρίζεστε το προϊόν αυτό ως οικιακό απόρριμμα. Αντίθετως θα πρέπει να παραδίδεται στο κατάλληλο σημείο συλλογής για την ανακύκλωση ηλεκτρικού και ηλεκτρονικού εξοπλισμού. Εξασφαλίζοντας ότι το προϊόν αυτό διατίθεται σωστά, συμβάλετε στην αποτροπή ενδεχόμενων αρνητικών συνεπειών για το περιβάλλον και την ανθρώπινη υγεία, οι οποίες θα μπορούσαν διαφορετικά να προκληθούν από ακατάλληλο χειρισμό απόρριψης του προϊόντος αυτού. Για λεπτομερέστερες πληροφορίες σχετικά με την ανακύκλωση του προϊόντος αυτού, επικοινωνήστε με το δημαρχείο της περιοχής σας, την τοπική σας υπηρεσία αποκομιδής οικιακών απορριμμάτων ή με το κατάστημα όπου αγοράσατε το προϊόν.

CE Η συσκευή αυτή συμμορφώνεται με τις ευρωπαϊκές οδηγίες 2014/30/EU, 2014/35/EU, 2011/65/EC, 2009/125/EC και τον κανονισμό (EC) αρ. 1275/2008.

Türkçe

KULLANIM TALİMATLARI - Orijinal talimatlar

Güvenlik ve cihazın nasıl kullanılacağıyla ilgili değerli tavsiyeler içerdiğinden, bu çalıştırma talimatlarını lütfen dikkatlice okuyunuz. Bu çalıştırma talimatlarına dikkatlice riayet ediniz.

Talimatlar için ayrıca bkz. www.valera.com

UYARILAR

- Cihazı burun veya kulaklarınıza kuvvetlice bastırmayınız. Burun veya kulak boşluğuna, sadece kafa kısmının (1) metal ucu hassas bir şekilde sokulmalıdır.
- Eğer cihaz düzgün çalışmıyorsa, (1) veya (7) numaralı kafalarda ya da bıçak setinde (3) herhangi bir hasar varsa cihazınızı kullanmayınız; bu durum, cildinizin, burnunuzun veya kulaklarınızın yaralanmasına neden olabilir. Bu elektrikli cihazı kendi başınıza tamir etmeye çalışmayınız, bunun yerine yetkili bir teknisyene danışınız.
- Bu cihaz sadece, burun ve kulak kıllarını, sakalları ve favorileri kesmek için tasarlanmıştır. Herhangi başka bir şekilde kullanımı uygun değildir ve dolayısıyla tehlikelidir. Üretici firma, cihazın uygunsuz veya yanlış kullanımından kaynaklanan herhangi bir hasardan sorumlu tutulamaz.
- Bu cihaz, cihazın güvenli kullanımını sağlayacak sorumlu bir kişinin denetimi veya bilgilendirmesi olmaksızın fiziksel, hissi veya akli kapasiteleri ya da tecrübeleri veya bilgileri cihazı güvenli şekilde kullanmaya elverişli olmayan kişiler tarafından (çocuklar da dahil) kullanılmak üzere tasarlanmamıştır.
- Çocukları elektrikli cihazların tehlikesi konusunda uyarın ve onları ilgili güvenlik standartları konusunda bilgilendirin. Elektrikli cihazları asla çocukların ulaşabilecekleri yerde bırakmayın.
- Çocuklar, cihazla oynamamaları amacıyla gözetim altında bulundurulmalıdır .
- Cihazın ambalajında kullanılan bileşenler (plastik torbalar, mukavva kutu, vs.), çocuklar için potansiyel tehlike arz ettiğinden, onların ulaşamayacakları yerlerde saklanmalıdır.

BİLEŞENLER

1. burun ve kulak kafası
2. bıçak kapağı
3. bıçak seti
4. pil kapağı
5. AÇMA/KAPAMA düğmesi
6. fırça

PİLİN TAKILMASI / DEĞİŞTİRİLMESİ

Saatin tersi yönde döndürmek suretiyle pil kapağını (4) çıkarın. Eğer varsa, eski pili çıkarın. Yeni bir "AA" tipi pili cihaza takın. Kapağı (4) tekrar pil bölmesine yerleştirin, saat yönünde döndürerek kapatın.
Çevre koruma yönetmeliklerine uygun olarak, eski pilleri normal ev atıklarıyla birlikte atmayı lütfen unutmayın, bunun yerine eski pilleri daima özel pil toplama noktalarına atın.

ÇALIŞTIRMA TALİMATLARI

AÇMA/KAPAMA düğmesini (5) kullanarak cihazı çalıştırın.

Burun ve Kulak Kafasının Kullanımı

Kafanın (1) metal ucunu, istenmeyen kılları kesmek üzere burnunuza veya kulağınıza nazik ve çok dikkatli bir şekilde sokun.

TEMİZLEME VE BAKIM

Önemli
Bıçakları temizlemeden önce cihazın kapalı olduğundan daima emin olun.
Cihazı asla tamamen suya daldırmayın (şek. A). Suyla temizlenebilecek parçaları sadece bıçak seti ve kafa ünitesidir.
Kesilen kılları cihazdan çıkarmak için, saat yönünde döndürerek kafayı (1) çıkarın, daha sonra bıçak setini (3) çıkarın. İki parçayı da ürünle birlikte verilen fırça (6) ile temizleyin veya suyla yıkayın (şek. B). Geri takmadan önce, hem kafanın hem de bıçak setinin tamamen kurumuş olduklarından emin olun. Bunları kurulamak için yumuşak bir bez kullanın. Sakal ve favori kafalarını temizlemek için, ürünle birlikte verilen küçük fırçayı kullanın.
Cihazın gövdesi ayrıca yumuşak bir bezle de temizlenebilir. Asla aşındırıcı deterjanlar veya çözeltiler kullanmayın.

BERTARAF

- Cihazı, atık bertarafı ve çevrenin korunması ile ilgili tüm kanunlara uygun bir şekilde bertaraf edin (atın).
- Pilleri, özel geri dönüşüm merkezlerine teslim ederek elden çıkarın.

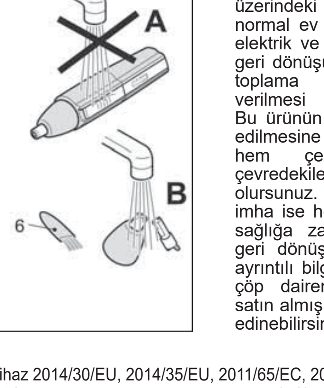

Ürünün ya da ambalajının üzerindeki simgesi, bu ürünün normal ev çöpü gibi atılmayıp, elektrik ve elektronik cihazların geri dönüşüm için verildiği özel toplama noktalarından birine verilmesi gerektiğini belirtir. Bu ürünün doğru şekilde imha edilmesine katkıda bulunmakla hem çevreyi, hem de çevredekilerin sağlığını korumuş olursunuz. Yanlış şekilde imha ise hem çevreye hem de sağlığa zararlıdır. Bu ürünün geri dönüşümüne ilişkin daha ayrıntılı bilgileri belediyenizden, çöp dairenizden veya ürünü satın almış olduğunuz satıcıdan edinebilirsiniz.

CE Bu cihaz 2014/30/EU, 2014/35/EU, 2011/65/EC, 2009/125/EC Avrupa Direktiflerine ve şu düzenlemeye uygundur: (EC) N. 1275/2008.

Українська

ІНСТРУКЦІЯ З ЕКСПЛУАТАЦІЇ - Оригінальні інструкції

Прочитайте, будь-ласка, цю інструкцію з експлуатації уважно, вона містить важливу інформацію стосовно безпечної експлуатації приладу. Зберігайте цю інструкцію для подальшого використання.

Доступні також на сайті www.valera.com

Важливо

- Не встромляйте прилад глибоко в ніс та вуха. Тільки металевий кінчик (1) може бути обережно піднесений до порожнини носа та вух.
- Не використовуйте прилад, якщо він робить неналежним чином, якщо будь-яким чином пошкоджені голівки (1) та (7), або блок-лезо (3): це може привести до поранення шкіри, носа, або вух. Не намагайтеся полагодити прилад самотужки, краще зверніться до авторизованого сервісного центру.
Цей прилад спеціально сконструйований тільки для зрізання волосся в носі, вухах, а також для бороди та баків. Будь-яке інше використання вважається некоректним і, таким чином, небезпечним. Виробник не несе відповідальності за будь-які ушкодження, які були спричинені некоректним використанням приладу.
- Застерігайте дітей щодо небезпечності електричних приладів та інформуйте їх про відповідні стандарти безпечного використання. Ніколи не залишайте електричне обладнання в досяжному для дітей місці.
- Елементи упаковки приладу (пластикові мішки, коробка, та ін.) повинні бути поза зоною досяжності дітей, бо вони містять в собі потенційну небезпеку для них.

1. голівка для носа та вух
2. кришка для леза
3. блок-лезо
4. вмикач
5. щітка
6. щітка для чистки

ЗАМІНА БАТАРЕЙ

Зніміть кришку (4) повертаючи її проти годинникової стрілки. Видаліть стару батарею, якщо вона там є. Вставте в прилад нову батарею типу "AA". Закрийте кришкою (4) відділення для батареї, повертаючи її за годинниковою стрілкою.
Для запобігання забруднення навколишнього середовища, не використовуйте звичайні сміттєзбірники для відпрацьованих батарей, але доставляйте їх до спеціальних пунктів зі збору.

ІНСТРУКЦІЯ З ВИКОРИСТАННЯ

Вмикайте прилад за допомогою кнопки ON/OFF (5).

Використання голівки для носа та вух
Дуже обережно вставте металевий кінчик голівки (1) в ніс, або вухо, для того, щоб видалити небажане волосся.

ДОГЛЯД ТА ОБСЛУГОВУВАННЯ

Важливо
Будь-яке обслуговування, або зміна насадки, чи блок-леза має бути проводитись при вимкненому приладі.
Ні в якому разі не занурюйте прилад у воду! (кар. А). Єдині частини, які можна мити водою це блок-лезо та голівка.
Для видалення зрізаного волосся із приладу, тримайте голівку (1) повертаючи її за годинниковою стрілкою, потім зніміть голівку (3). Почистіть ці дві частини приладу за допомогою щітки (6) або промийте їх водою (кар. B). **Переконайтеся, що голівка та блок-лезо повністю сухі перед тим, як з'єднати їх. Використовуйте м'яку ганчірку, щоб висушити їх.** Використовуйте маленьку щітку для чистки голівки для бороди та баків.
Корпус приладу може бути почищений м'якою ганчіркою. Ні в якому разі не використовуйте абразивні миючі засоби, або розчинники.

ЗНИЩЕННЯ

- Знищуйте прилад у відповідності з усіма вимогами законодавства щодо знищення сміття та захисту навколишнього середовища.
- Доставляйте використані батареї на спеціальний переробний пункт.

Символ на продукті або на упаковці означає, що цей продукт НЕ може бути перероблено як домашнє сміття. Замість цього його може бути передано в спеціальне місце для утилізації відходів електричного та електронного обладнання. Гарантуючи, що продукт утилізовано коректно, ви сприяєте запобіганню потенціально негативних наслідків для зовнішнього середовища та здоров'я людей, що може в іншому випадку виникнути при неналежному поводженню з відходами цих продуктів. Для більш детальної інформації про утилізацію цих продуктів, будь ласка зв'язуйтесь з вашими локальними офісами в місті, вашими домашніми службами по утилізації відходів та магазинами, де ви придбали цей продукт

CE Цей прилад відповідає вимогам європейських директив 2014/30/EU, 2014/35/EU, 2011/65/EC, 2009/125/EC та регламенту (EC) № 1275/2008.

Русский

ИНСТРУКЦИИ ПО ЭКСПЛУАТАЦИИ
Оригинальная инструкция

Просим Вас внимательно прочитать настоящую инструкцию по эксплуатации; она содержит ценные советы по безопасности и использованию прибора.
Бережно храните настоящую инструкцию по эксплуатации.

Также доступны на сайте www.valera.com

ПРЕДУПРЕЖДЕНИЯ

- Не заталкивайте прибор с силой в ноздри или уши; в их полость следует осторожно вставлять лишь металлический наконечник головки (1)
- Не используйте прибор, если в нем наблюдается неисправность: если в нем повреждены головка (1) или комплект ножей (3), это может повлечь травмы носа и ушей. Не пытайтесь сами отремонтировать электрический прибор, обратитесь к мастеру.
- Данный прибор разработан для стрижки волос только в области носа и ушей. Любое другое его использование считается ненадлежащим и, следовательно, опасным. Изготовитель не несет ответственности за ущерб, вытекающий из ненадлежащего или неправильного использования прибора.
- Предупредите детей об опасностях, возникающих при использовании электрических приборов и обучите их соответствующим правилам безопасности. Никогда не оставляйте электрические приборы в доступных для детей местах.
- Не оставляете упаковочные материалы прибора (пластиковые пакеты, картонную коробку и т.д.) в доступных для детей местах, поскольку они являются потенциальным источником опасности.

1. Головка для стрижки волос в области носа и ушей
2. Крышка безопасности лезвия (ножа)
3. Место расположения лезвий (ножа)
4. Крышка батарейного отсека
5. Выключатель
6. Кисточка

ЗАМЕНА БАТАРЕИ

Снимите крышку батарейного отсека (4), повернув ее против часовой стрелки. Извлеките разряженную батарейку. Вставьте в отсек новую батарейку размера «AA». Установите на место крышку (4), повернув ее по часовой стрелке.
С целью соблюдения правил охраны окружающей среды, рекомендуем Вам не выбрасывать отслужившие батарейки с домашним мусором, а сдавать в соответствующие центры утилизации отходов.

СПОСОБ ПРИМЕНЕНИЯ

Включите прибор с помощью выключателя (5). Осторожно и бережно вставьте металлический наконечник головки (1) в ноздрю и в ухо для стрижки растущих там волос.
Прибор оборудован лампочкой подсветки (6), позволяющей улучшить освещение обрабатываемого участка.

ИСПОЛЬЗОВАНИЕ ГОЛОВКИ ДЛЯ СТРИЖКИ ВОЛОС В ОБЛАСТИ НОСА И УШЕЙ

Аккуратно введите металлическую головку в нос или ухо для стрижки нежелательных волос

ЧИСТКА И УХОД

Внимание!
Перед тем, как приступать к чистке ножей, убедитесь в том, что прибор выключен.
Не погружайте прибор и не мойте его в сборе (Рис. A). В воде можно мыть только комплект ножей и головку.
Для чистки прибора и удаления с него отстриженных волос, снимите головку (1), повернув ее по часовой стрелке и извлеките комплект ножей (3). Чистите оба этих узла специальной кисточкой (7) или промывайте их водой (Рис. B).
Перед установкой на место, убедитесь, что как головка, так и ножи полностью сухие. Для этого протрите их мягкой тряпкой. Мягкую тряпку можно использовать также для чистки корпуса. Ни в коем случае не применяйте для очистки растворители и абразивные средства.

УТИЛИЗАЦИЯ

- Утилизация прибора должна быть произведена в соответствии с нормами, регулирующими утилизацию отходов и сохранение окружающей среды
- Батареи, отслужившие срок службы, необходимо доставить в специальный центр утилизации.

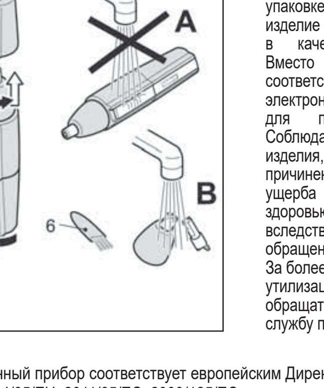

Символ на изделии или на его упаковке указывает, что данное изделие не подлежит утилизации в качестве бытовых отходов. Вместо этого его следует сдать в соответствующий пункт приемки электронного и электрооборудования для последующей утилизации. Соблюдая правила утилизации изделия, вы можете предотвратить причинение потенциального ущерба окружающей среде и здоровью людей, который возможен вследствие неподобающего обращения с подобными отходами. За более подробной информацией об утилизации данного изделия просьба обращаться к местным властям, в службу по вывозу и утилизации.

CE Данный прибор соответствует европейским Директивам 2014/30/EU, 2014/35/EU, 2011/65/EC, 2009/125/EC и стандарту (EC) N. 1275/2008. EAC

عـــربي

تعليمات الاستعمال - التعليمات الأصلية

يرجى قراءة تعليمات الاستعمال بدقة وحرص، تعليمات الاستعمال هذه تحتوي على نصائح وتوصيات مهمة في ما يتعلق بسلامة استعمال الجهاز على أفضل وجه. حافظ بدقة وعناية على تعليمات الاستعمال هذه.

متاحة أيضا على الموقع www.valera.com

تحذيرات

- لا تضغط الجهاز بقوة في فتحة الأنف أو الأذن، بل أدخل الجزء المعدني من المقدمة (1) بلطف في داخل فتحة الأنف أو الأذن.
- لا تستعمل الجهاز إذا كان معطلاً، أو إذا بدا على مقدمته التلف (1) أو (7) أو على طقم الشفرات (3): يمكن إلحاق الأذى بالجلد، الأنف أو الأذن. لا تحاول إصلاح الجهاز الكهربائي بمفردك، بل قم بمراجعة فني مختص.
- هذا الجهاز مصمم فقط لإزالة الشعر من الأنف، الأذن واللحية والسوالف. أي استعمال مخالف يعتبر استعمال غير ملائم، وبالتالي فإن المصنع غير مسؤول عن الأضرار الناتجة عن الاستعمال المخالف.
- قم بتنبيه الأطفال عن الأخطار التي يمكن أن تلحقها الأجهزة الكهربائية بهم واشرح لهم قوانين الأمان المطابقة للقوانين السارية. لا تترك أبداً الأجهزة الكهربائية في متناول يد الأطفال.
- مواد تغليف الجهاز (أكياس البلاستيك، صندوق الكرتون، الخ)، يجب أن لا تبقى بمتناول الأطفال حيث أنها تشكل مصدر خطر جسيم على الأطفال.

1. مقدمة الجهاز للأنف والأذن
2. غطاء الشفرات
3. طقم الشفرات
4. غطاء البطارية
5. مفتاح تشغيل \ إيقاف ON/OFF
6. فرشاة

إدخال البطارية \ استبدالها

قم بإزالة غطاء البطارية (4) بتدويره بعكس اتجاه عقارب الساعة. في حال وجودها، اخلع البطارية الفارغة. أدخل البطارية الجديدة من نوع "AA" في داخل الجهاز. أغلق فجوة البطارية بالغطاء (4) بتدويره باتجاه عقارب الساعة.
من أجل الالتزام بقوانين حماية البيئة، نوصي بعدم رمي البطارية المستهلكة مع نفايات المنزل، وقم بتسليمها إلى أماكن التجميع المختصة.

إرشادات الاستعمال

قم بتشغيل الجهاز بواسطة مفتاح تشغيل \ إيقاف ON/OFF (5).

استعمال مقدمة الجهاز للأنف والأذن

أدخل بدقة وعناية مقدمة الجهاز المعدنية (1) في داخل الأنف والأذن لإزالة الشعر الزائد.

التنظيف والصيانة

هام
قبل تنظيف الشفرات، تأكد من أن الجهاز مطفأ.
لا تغمر ولا تبلل الجهاز كله بالماء (الرسم A). فقط طقم الشفرات ومقدمة الجهاز يمكن غسلها بالماء.
لتنظيف الجهاز من الشعر المقصوص، قم بإزالة رأس الأنف والأذن (1) بتدويره باتجاه عقارب الساعة ثم أخرج طقم الشفرات (3). نظف هذه الأجزاء بواسطة الفرشاة المخصصة (6) أو اغسلها بالماء (الرسم B). **تأكد من أن رأس الجهاز والشفرات جافة تماماً قبل إعادة تركيبها. للتجفيف استعمل قطعة قماش ناعمة.** لتنظيف رأس الجهاز للحية والسوالف، قم بتنظيف الشفرات بالفرشاة المخصصة.
يمكن تنظيف الجهاز باستعمال قطعة قماش ناعمة. لا تستعمل بأي حال من الأحوال مذيبات منظفة أو مواد حاكة.

التخلص من الجهاز

- يجب التخلص من الجهاز بموجب لوائح حماية البيئة السارية.
- قم بتسليم البطاريات المستهلكة إلى مركز التجميع المخصص بذلك.

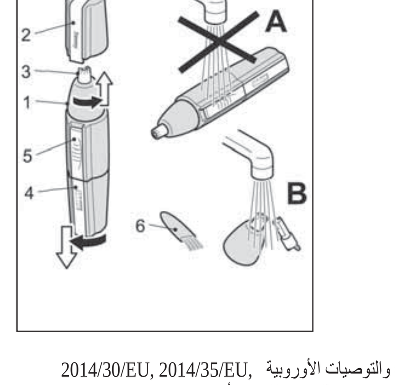

هذا الجهاز مطابق للتوجيهات والتوصيات الأوروبية 2014/30/EU, 2014/35/EU, 2011/65/EC, 2009/125/EC، والقانون (الاتحاد الأوروبي) رقم 1275/2008. CE

فارسی

دستورالعمل‌های استفاده - دستورالعمل‌های اصلی

لطفاً این دفترچه راهنما را به دقت بخوانید؛ زیرا حاوی اطلاعاتی مفید دربارهٔ استفادهٔ ایمن از دستگاه است.
این دفترچه را برای مراجعات بعدی نزد خود نگه‌دارید.

همچنین قابل‌دسترس در سایت www.valera.com می‌باشد

هشدارهای ایمنی

- دستگاه را به شدت و به طور کامل در گوش یا بینی فرو نبرید؛ تنها نوک فلزی سری دستگاه (1) را می‌باید با احتیاط در سوراخ گوش یا بینی فرو برد.
- اگر دستگاه درست کار نمی‌کند، یا در صورت هرگونه آسیب‌دیدگی سری‌های (1) یا (7) یا مجموعهٔ تیغه‌ها (3) از آن دستگاه استفاده نکنید. این کار، سبب زخمی‌شدن پوست، گوش یا بینی خواهد شد. سعی نکنید خودتان دستگاه را تعمیر کنید؛ برای این کار، با تعمیرکاری ماهر تماس بگیرید.
- این دستگاه تنها برای برش موی بینی و گوش، ریش و خط ریش طراحی شده است. هرگونه استفادهٔ دیگر، نامناسب و بنابراین، خطرناک است. سازنده هیچ‌گونه مسئولیتی در قبال آسیب‌های ناشی از استفادهٔ نادرست یا نامناسب از دستگاه را بر عهده نمی‌گیرد.
- این دستگاه برای استفادهٔ افرادی که دچار ناتوانی جسمی، حسی، ذهنی‌اند (و نیز کودکان) یا کسانی که دارای تجربه و دانش کافی نیستند، در نظر گرفته نشده است؛ مگر این که تحت نظارت شخص یا صلاحیتی با دستگاه کار کنند.
- به کودکان در مورد خطرات استفاده از وسایل برقی هشدار دهید و آنها را از اصول ایمنی آگاه کنید. هیچ‌گاه وسایل برقی را در دسترس کودکان قرار ندهید.
- موارد به کار رفته در بسته‌بندی دستگاه (کیسه‌های پلاستیکی، جعبهٔ مقوایی و غیره) را از دسترس کودکان دور نگه دارید؛ زیرا بالقوه خطرناک اند.

توصیف اجزا

سری ویژهٔ گوش و بینی
1- پوشش تیغه
2- مجموعهٔ تیغه‌ها
3- پوشش باتری
4- کلید روشن/خاموش کردن
5- برس
6- برس

جاانداختن/ تعویض باتری‌ها

پوشش باتری (4) را پادساعتگرد بچرخانید و جدا کنید. باتری کهنه را بیرون آورید؛ و یک باتری نو از نوع AA در دستگاه قرار دهید. پوشش باتری (4) را در جایش قرار دهید و آن را ساعتگرد بچرخانید.
برای حفاظت از محیط زیست، به یاد داشته باشید که باتری‌های مستعمل را با زباله‌های خانگی دور نیندازید؛ آنها را به محل‌های ویژهٔ جمع‌آوری تحویل دهید.

دستورالعمل‌های استفاده

با کلید روشن/خاموش (5) دستگاه را روشن کنید.

تعویض تیغه‌ها

برای تعویض تیغه‌های جداشدنی، سری را پادساعتگرد بچرخانید تا تیغه‌ها بیرون آیند و ساعتگرد بچرخانید تا دوباره در جایشان قفل شوند.

روش استفاده از سری گوش و بینی

به آرامی و با احتیاط نوک فلزی سری (1) را در گوش یا بینی فرو برید و موهای زاید را بزدایید.

تمیزکاری و نگهداری

مهم: پیش از تمیزکاری تیغه‌ها، مطمئن شوید که دستگاه خاموش شده است.
- **هیچ‌گاه تمامی بدنهٔ دستگاه را در آب فرو نبرید (شکل A). تنها اجزایی که می‌توان در آب شست، مجموعهٔ تیغه‌ها و سری است.**
- برای زدودن موهای برش‌خورده از دستگاه، سری (1) را ساعتگرد بچرخانید و جدا کنید. سپس مجموعهٔ تیغه‌ها (2) را بیرون آورید. این دو قطعه را با برس ارایه‌شده (6) تمیز کنید یا آنها را در آب بشویید (شکل B).
- **پیش از جاانداختن دوبارهٔ سری و مجموعهٔ تیغه‌ها بر روی دستگاه، از خشک‌شدن کامل آنها اطمینان بیابید. برای خشک‌کردن از پارچه‌ای نرم استفاده کنید.** برای تمیزکاری سری ویژهٔ خط ریش از برس ارایه‌شده استفاده کنید. بدنهٔ دستگاه را نیز می‌توان با پارچه‌ای نرم تمیز کنید. از حلال‌ها و پاک‌کننده‌های سایا (خورندهٔ سطوح) استفاده نکنید.

دور انداختن دستگاه

دستگاه را براساس تمامی مقررات جاری مربوط به دورانداختن زباله‌ها و اصول زیست‌محیطی دور بیندازید.
باتری‌های مستعمل را به مراکز ویژهٔ بازیافت تحویل دهید.

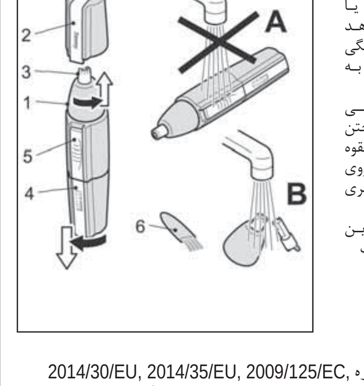

دور انداختن دستگاه
علامت سطل زباله بر روی محصول یا بر روی بسته‌بندی آن نشان می‌دهد که این محصول را با زباله‌های خانگی نباید دور انداخت؛ آن را می‌باید به مراکز جمع‌آوری و بازیافت تجهیزات الکتریکی و الکترونیکی تحویل داد. با اطمینان یافتن از دور انداختن درست دستگاه، از پیامدهای زیان‌بار و بالقوه دورانداختن نامناسب این دستگاه بر روی محیط زیست و سلامت انسان، پیشگیری می‌شود.
برای کسب اطلاعات بیشتر دربارهٔ بازیافت این محصول، با فروشنده یا مرکز خدمات پس‌ازفروش مشورت نمایید.

این دستگاه با مقررات اروپایی شماره 2014/30/EU, 2014/35/EU, 2009/125/EC, 2011/65/EC، و با مقررات (اتحادیه اروپا) به شماره 1275/2008 مطابقت دارد. CE

Hrvatski

UPUTE ZA UPORABU - Originalne upute

Molimo pažljivo pročitajte ove upute za uporabu jer one sadrže precizne savjete za sigurnost i za način uporabe opreme. Pažljivo slijedite ove upute za uporabu.

Dostupne i na www.valera.com

UPOZORENJA

- Uređaj nemojte snažno gurati u nos ili u uši. U nos i u ušne šupljine treba uvući samo metalni vršak glave (1).
- Nemojte se služiti uređajem ako on ne radi kako treba, ako su se oštetile glave (1) ili (7), odnosno komplet oštrica (3): tako biste mogli ozlijediti kožu, nos ili uši. Nemojte pokušavati sami popravljati uređaj nego se obratite ovlaštenom tehničaru.
- Ovaj uređaj je projektiran samo za šišanje dlačica u nosu i ušima, brade i zalizaka. Bilo kakvu drugu primjenu treba smatrati neprikladnom i stoga opasnom. Proizvođač se neće smatrati odgovornim za bilo kakvu štetu koja može nastati kao posljedica neprikladne ili nepravilne uporabe uređaja.
- Ovaj uređaj nije namijenjen za uporabu od strane osoba (uključujući djecu) sa smanjenim tjelesnim, osjetilnim ili umnim sposobnostima, odnosno bez iskustva i znanja, osim ako ih osoba odgovorna za njihovu sigurnost ne nadzire ili ne uputi u uporabu uređaja.
- Upozorite djecu na opasnosti u vezi s električnom opremom i informirajte ih o odgovarajućim sigurnosnim standardima. Nemojte nikad ostavljati električnu opremu na dohvat djece.
- Djecu treba nadzirati kako bi se osiguralo da se ne igraju s uređajem.
- Elemente korištene za pakiranje uređaja (plastične vrećice, kartonska kutija itd.) morate držati izvan dohvata djece jer mogu predstavljati opasnost.

KOMPONENTE

1. glava za nos i uši
2. poklopac oštrice
3. komplet oštrica
4. poklopac baterije
5. Prekidač UKLJUČENO/ISKLJUČENO
6. četka

STAVLJANJE/ZAMJENA BATERIJE

Skinite poklopac baterije (4) okrećući ga suprotno od smjera kazaljke na satu. Izvadite staru bateriju ako je prisutna. Stavite u uređaj novu bateriju tipa "AA". Vratite poklopac (4) natrag na prostor za bateriju, okrećući ga u smjeru kazaljke na satu.
U skladu s uredbama o zaštiti okoliša, molimo ne zaboravite da se stare baterije ne baca u običan kućni otpad: uvijek ih odložite u specifična reciklažna dvorišta.

UPUTE ZA UPORABU

Uključite uređaj tipkom UKLJUČENO/ISKLJUČENO (5).

Uporaba glave za nos i uši

Nježno i vrlo pažljivo uvucite metalni vršak glave (1) u nos ili u uho kako biste pošišali neželjene dlačice.

ČIŠĆENJE I ODRŽAVANJE

Važno
Prije čišćenja oštrica uvijek se uvjerite da je uređaj isključen.
Nemojte nikad uranjati cijeli uređaj u vodu (sl. A). Jedini dijelovi koje se može čistiti vodom su komplet oštrica i glava.
Kako biste odrezane dlačice uklonili iz uređaja, skinite glavu (1) okrećući je u smjeru kazaljke na satu, zatim izvucite komplet oštrica (3). Očistite dva dijela dostavljenom četkom (6) ili ih isperite vodom (sl. B). **Uvjerite se da su i glava i komplet oštrica potpuno suhi prije nego što ih ponovno sastavite. Osušite ih mekanom krpom.** Dostavljenom malom četkicom očistite glavu za bradu i zaliske.
Tijelo uređaja možete očistiti i mekanom krpom. Nemojte nikad rabiti abrazivna sredstva za čišćenje ili otapala.

ODLAGANJE

- Uređaj odložite u skladu sa svim uredbama kojima se uređuje odlaganje otpada i očuvanje okoliša.
- Baterije odložite u posebnom reciklažnom dvorištu.

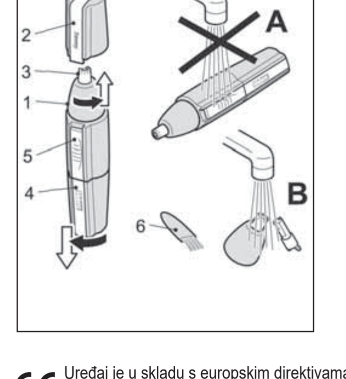

Simbol na proizvodu ili na njegovom pakiranju ukazuje na to da se ovaj proizvod ne može smatrati kućnim otpadom. Umjesto toga uređaj se mora predati na odgovarajuću točku za prikupljanje kako bi bio proslijeđen na recikliranje električne ili elektronske opreme. Osiguravanjem da je ovaj proizvod ispravno uklonjen, pomažete pri onemogućavanju potencijalnih negativnih učinaka na okoliš ili ljudsko zdravlje, koji u suprotnom mogu nastati neodgovarajućim rukovanjem otpadom.
Za više podrobnijih informacija o recikliranju ovog proizvoda, molimo da se obratite na vaš lokalni gradski ured, vašu službu odlaganja otpada ili trgovinu u kojoj ste proizvod kupili.

CE Uređaj je u skladu s europskim direktivama 2014/30/EU, 2014/35/EU, 2011/65/EC, 2009/125/EC i uredbom (EC) br. 1275/2008.